KombiSIGN 70 / Accessories

Squadretta per montaggio su parete BK

Codice articolo:	**960.000.02**

DATI MECCANICI	
Lunghezza	77 mm
Larghezza	55 mm
Altezza	57 mm
Diametro	55 mm
Materiali	PA-GF
Colore cassa	Nero
Peso con imballaggio	43 g
Peso del prodotto	40 g

DATI DI APPROVAZIONE	
Conforme a CE	No
Conforme alla direttiva RoHS	Conforme limitazione sostanze
WEEE	No
Conforme alla direttiva ATEX	No
Conforme a CCC	No
Conforme a UL	No
Conforme a FCC	No
Conforme a IC	No
Certificato EAC disponibile	No
Conforme a UKCA (Importatore)	No
Conforme ad AS-I	No
Approvazione ICAO	No
Conforme a DNV	No
Conforme alla norma comunitari	No

! Per ulteriori informazioni sull'installazione e il montaggio, fare riferimento alla guida utente appropriata su www.werma.com. Questa copia stampata è a solo scopo informativo ed è soggetta a modifiche.

KombiSIGN 70 / Accessories

Squadretta per montaggio su parete BK

DISEGNO

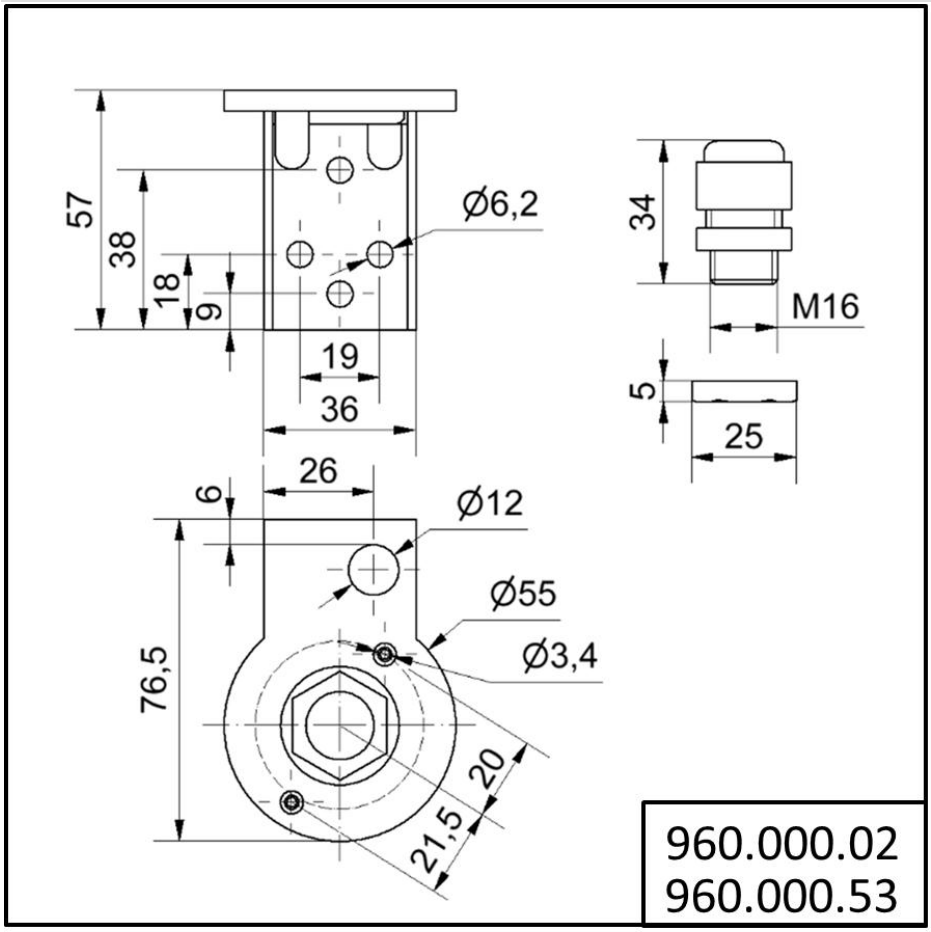

! Per ulteriori informazioni sull'installazione e il montaggio, fare riferimento alla guida utente appropriata su www.werma.com. Questa copia stampata è a solo scopo informativo ed è soggetta a modifiche.