电子蜂鸣器的安装 109 / 辅料

Surface housing 3-fold GY

零件号:	975.109.04

机械参数	
长	266 mm
宽度	80 mm
高度	60 mm
材料	PC/ABS
外壳颜色	灰色
防护等级	IP65
包装重量	300 g
净重[g]	300 g

批准数据	
符合RoHS指令	是（遵守物质限制的规
电子电器废弃物	否
符合ATEX指令	否
CCC 认证	否
UL 认证	否
FCC 认证	否
IC 认证	否
提供EAC证书	否
UKCA 认证（进口商）	否
CMIM 认证	否
AS-I 认证	否
ICAO认证	否
DNV 认证	否
RoHS CN认证	否

! 关于其他的安装和安装信息，请参考相应的用户指南[www.werma.com]本印刷品仅供参考，可作修改。

电子蜂鸣器的安装 109 / 辅料

Surface housing 3-fold GY

绘图

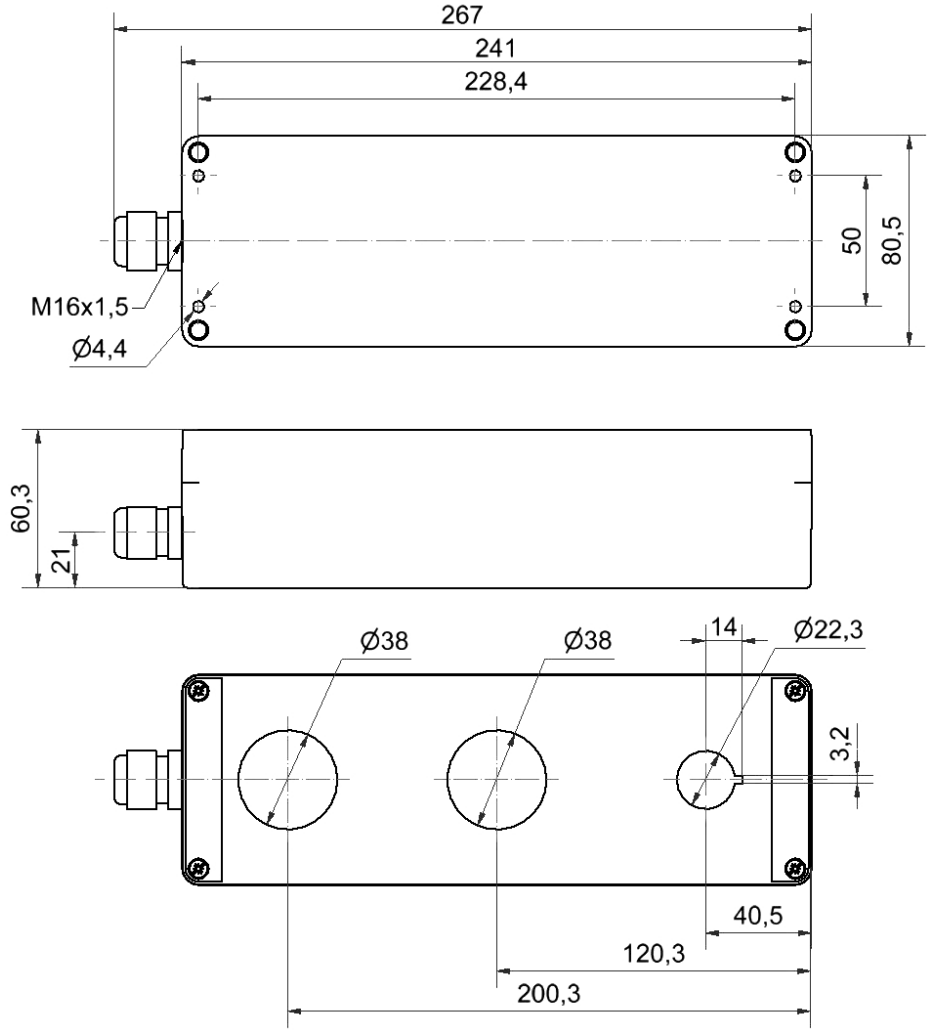

! 关于其他的安装和安装信息，请参考相应的用户指南www.werma.com本印刷品仅供参考，可作修改。