Electronic Audible Signal Devices / Electronic Muti-Ton Sounders 110

Sirena multi-suono EM 8 suoni 24VAC/DC B

Codice articolo:	110.000.75

DATI MECCANICI	
Altezza	64 mm
Diametro	72 mm
Materiali	PC PC/ABS
Colore cassa	Nero
Catgoria di protezione	IP65
Collegamento	Morsetto a vite
Sezione del cavetto max.	1,50 mm² / 16AWG
Tipo di fissaggio	Montaggio ad incasso
Temperatura operativa minima	-25°C
Temperatura operativa massima	+50°C
Peso con imballaggio	84 g
Peso del prodotto	65 g

DATI ELETTRICI	
Tensione d'esercizio	24V
Tipo di tensione d'esercizio	AC/DC
Frequenza di tensione d'eser	50Hz
Tolleranza di tensione	+/- 10%
Tensione nominale di esercizio	24 VDC
Corrente nominale di esercizio	80 mA
Corrente di spunto nominale	500 mA
Classe di protezione	Classe di protezione 2
Grado di inquinamento	3 Nell'area connessioni: 2

DATI ACUSIBILI	
Vol. (max) 1m di distanza	100,0 dB (A)
Immagine del segnale acustico	Multisuono
Numero di suoni	8 suoni
Durata di vita acustica	min. 5.000 h

DATI DI APPROVAZIONE	
Conforme a CE	Sì
Conforme alla direttiva RoHS	Sì
WEEE	Sì
Conforme alla direttiva ATEX	No
Conforme a CCC	No
Conforme a UL	cULus
UL Type Rating	Tipo 4X

! Per ulteriori informazioni sull'installazione e il montaggio, fare riferimento alla guida utente appropriata su www.werma.com. Questa copia stampata è a solo scopo informativo ed è soggetta a modifiche.

Electronic Audible Signal Devices / Electronic Muti-Ton Sounders 110

Sirena multi-suono EM 8 suoni 24VAC/DC B

Conforme a FCC	No
Conforme a IC	No
Certificato EAC disponibile	Sì
Conforme a UKCA (Importatore)	Sì (WERMA (UK) Ltd.)
Conforme ad AS-I	No
Approvazione ICAO	No
Conforme a DNV	No
Conforme alla norma comunitari	No
Conforme con VdS	No
MTTF-valore [anni]	810

DISEGNO

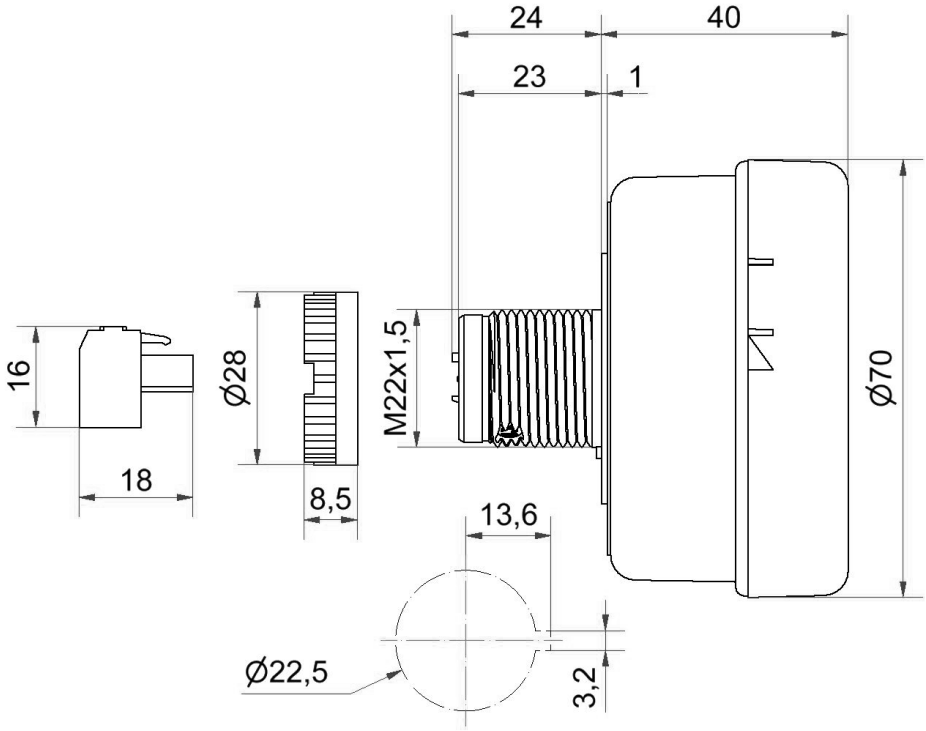

! Per ulteriori informazioni sull'installazione e il montaggio, fare riferimento alla guida utente appropriata su www.werma.com. Questa copia stampata è a solo scopo informativo ed è soggetta a modifiche.