Midi luz edificio / Flash Light 828

Estroboscopio c. 2 frec. RM 24VDC RD

Nº de artículo:	828.160.55

DATOS MECÁNICOS	
Altura	200 mm
Diámetro	98 mm
Materiales	PC PC/ABS
Color de las calotas	Rojo
Color de la carcasa	Negro
Clase de protección	IP65
Conexión	Terminal de tornillo de fijaci
Sec. transversal máx. d trenz	2,50 mm² / 14 AWG
Introducción del cable	Orificio de paso
Introducción del cable(máxim	d = 11 mm
Tipo de sujeción	Montaje en tubo
Temperatura ambiental mínima	-20°C
Temperatura ambiental máxima	+45°C
Peso con embalaje	324 g
Peso del producto	255 g

DATOS ELÉCTRICOS	
Tensión de servicio	24V
Tensión de funcionamiento tip	DC
Tolerancia de tensión	+/- 10%
Tensión de servicio nominal	24 VDC
Corriente nominal	500 mA
Grado de protección	Clase de protección 2
Grado de polución	3

DATOS ÓPTICOS	
Fuente de luz	De xenón
Color de la luz	Rojo
Imagen de señal óptica	Flash
Frecuencia del flash	1.5 Hz
Rendimiento del flash	5 J
Vida útil óptica	mín. 4 millones de destellos

DATOS DE APROBACIÓN	
Conforme a CE	Sí
Conforme a directriz RoHS	Sí
WEEE	Sí
Conforme a directriz ATEX	No

! Para obtener información adicional sobre la instalación y el montaje, consulte la guía del usuario adecuada en www.werma.com. Esta copia impresa es solo para información y está sujeta a modificaciones.

Midi luz edificio / Flash Light 828

Estroboscopio c. 2 frec. RM 24VDC RD

Conforme a CCC	No
Conforme a UL	No
Conforme a FCC	No
Conforme a IC	No
Certificado EAC presente	Sí
Conforme a UKCA (Importador)	Sí (WERMA (UK) Ltd.)
Conforme a AS-I	No
Aprobación de la OACI	No
Conforme a DNV	No
Conforme a directriz RoHS CN	No
Conforme con VdS	No

DIBUJO

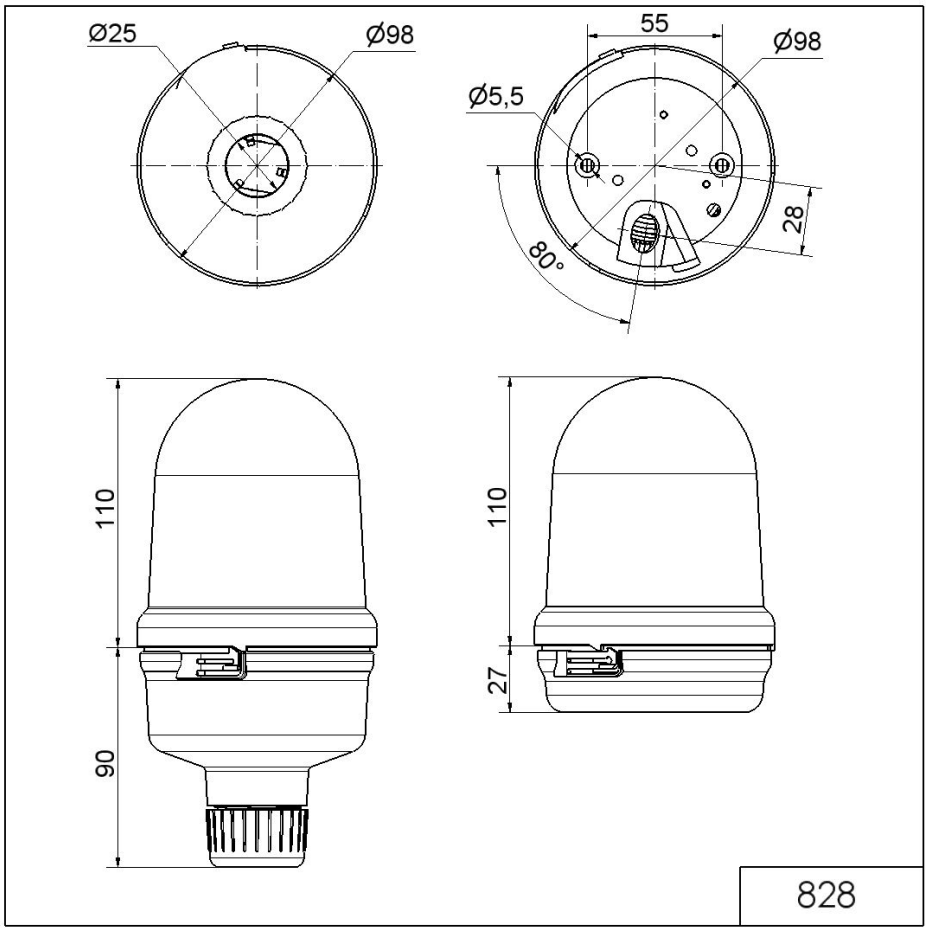

! Para obtener información adicional sobre la instalación y el montaje, consulte la guía del usuario adecuada en www.werma.com. Esta copia impresa es solo para información y está sujeta a modificaciones.