Design / LED-Doppelblitz/Mehrtonsirene 444

# LED-Blitz-Sirene BWM 32 Töne 24VAC/DC YE

| Art.Nr.: | 444.300.75 |
|---|---|

| MECHANISCHE DATEN | |
|---|---|
| Länge | 112 mm |
| Breite | 109 mm |
| Höhe | 150 mm |
| Materialien | PC<br>PC/ABS |
| Kalottenfarbe | Gelb |
| Gehäusefarbe | Schwarz |
| Schutzart | IP65 |
| Anschluss | Schraubklemme |
| Litzenquerschnitt maximal | 1,50mm² / 16AWG |
| Kabeleinführung | Membrantülle |
| Kabeleinführung minimal | d = 1 mm |
| Kabeleinführung maximal | d = 13 mm |
| Befestigungsart | Bodenmontage<br>Wandmontage |
| Betriebstemperatur minimal | -30°C |
| Betriebstemperatur maximal | +50°C |
| Gewicht mit Verpackung | 392 g |
| Produktgewicht | 322 g |

| ELEKTRISCHE DATEN | |
|---|---|
| Betriebsspannung | 24V |
| Betriebsspannungsart | AC/DC |
| Betriebsspannungsfrequenz | 50Hz |
| Betriebsspannungstoleranz | +/- 10% |
| Bemessungsbetriebsspannung | 24 VDC |
| Bemessungsbetriebsstrom | 260 mA |
| Bemessungseinschaltstrom | 500 mA |
| Schutzklasse | Schutzklasse 2 |
| Verschmutzungsgrad | 3 |

| OPTISCHE DATEN | |
|---|---|
| Lichtquelle | LED |
| Leuchtfarbe | Gelb |
| Optisches Signalbild | Blitz |
| Blitzfrequenz | 1 Hz |
| Blitzleistung | 2 J |
| Lebensdauer optisch | max. 50.000 h |

| AKUSTISCHE DATEN |
|---|

! Zusätzliche Informationen zur Installation und Montage finden Sie in der entsprechenden Bedienungsanleitung unter www.werma.com. Ausdruck ist nur zur Information und wird bei Änderung nicht berücksichtigt.

Design / LED-Doppelblitz/Mehrtonsirene 444

# LED-Blitz-Sirene BWM 32 Töne 24VAC/DC YE

| | |
|---|---|
| Lautstärke (max) in 1m Entf. | 114,0 dB (A) |
| Akustisches Signalbild | Mehrton |
| Anzahl Töne | 32 Töne |
| Lebensdauer akustisch | min. 5.000 h |

| **ZULASSUNGSDATEN** | |
|---|---|
| Konform mit CE | Ja |
| Konform mit RoHS-Richtlinie | Ja |
| WEEE | Ja |
| Konform mit ATEX-Richtlinie | Nein |
| Konform mit CCC | Nein |
| Konform mit UL | Nein |
| Konform mit FCC | Nein |
| Konform mit IC | Nein |
| EAC Zertifikat vorhanden | Ja |
| Konform mit UKCA (Importeur) | Ja (WERMA (UK) Ltd.) |
| Konform mit AS-I | Nein |
| ICAO Zulassung | Nein |
| Konform mit DNV | Nein |
| Konform mit RoHS CN | Nein |
| Konform mit VdS | Nein |
| MTTF-Wert [Jahre] | 983 |

! Zusätzliche Informationen zur Installation und Montage finden Sie in der entsprechenden Bedienungsanleitung unter www.werma.com. Ausdruck ist nur zur Information und wird bei Änderung nicht berücksichtigt.

Design / LED-Doppelblitz/Mehrtonsirene 444

# LED-Blitz-Sirene BWM 32 Töne 24VAC/DC YE

**MASSZEICHNUNG**

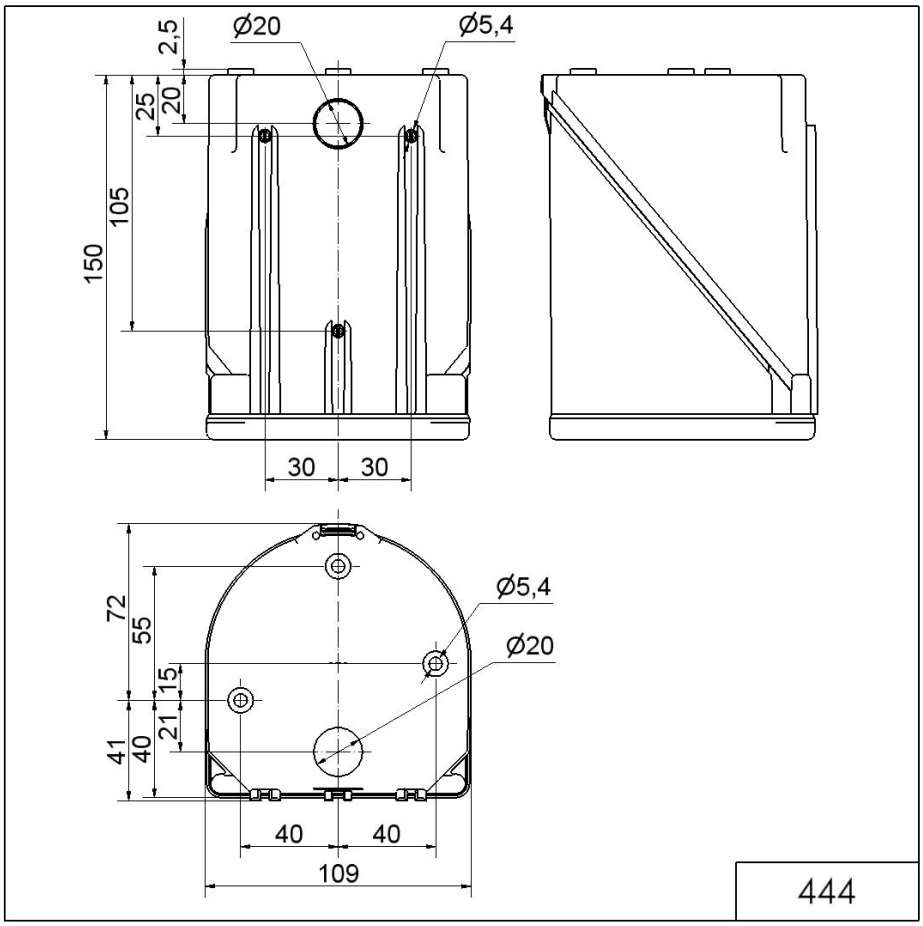


! Zusätzliche Informationen zur Installation und Montage finden Sie in der entsprechenden Bedienungsanleitung unter www.werma.com. Ausdruck ist nur zur Information und wird bei Änderung nicht berücksichtigt.