Mini Luces empotrables / AS-i Lámpara LED (Multicolour) 239

AS-i Lámpara LED EM 24VDC MC

Nº de artículo:	239.780.55

DATOS MECÁNICOS	
Altura	81 mm
Diámetro	50 mm
Materiales	PC PC/ABS
Color de las calotas	Transparente
Color de la carcasa	Negro
Clase de protección	IP65
Conexión	Conexión enchufable
Sec. transversal máx. d trenz	1,50 mm² / 16 AWG
Tipo de sujeción	Montaje empotrado
Temperatura ambiental mínima	-20°C
Temperatura ambiental máxima	+50°C
Peso con embalaje	53 g
Peso del producto	36 g

DATOS ELÉCTRICOS	
Tensión de servicio	24V
Tensión de funcionamiento tip	DC
Tolerancia de tensión	+/- 10%
Tensión de servicio nominal	24 VDC
Corriente nominal	100 mA
Corriente de entrada nominal	500 mA
Grado de protección	Clase de protección 2
Grado de polución	3 En la zona de conexión: 2
AS-i Slave Type	A/B
AS-i Profile	S-8.A.E
conectividad	AS-Interface

DATOS ÓPTICOS	
Fuente de luz	LED
Color de la luz	MC 5 colores
Imagen de señal óptica	Permanente
Vida útil óptica	máx. 50000 h

DATOS DE APROBACIÓN	
Conforme a CE	Sí
Conforme a directriz RoHS	Sí
WEEE	Sí
Conforme a directriz ATEX	No

! Para obtener información adicional sobre la instalación y el montaje, consulte la guía del usuario adecuada en www.werma.com. Esta copia impresa es solo para información y está sujeta a modificaciones.

Mini Luces empotrables / AS-i Lámpara LED (Multicolour) 239

AS-i Lámpara LED EM 24VDC MC

Conforme a CCC	No
Conforme a UL	No
Conforme a FCC	No
Conforme a IC	No
Certificado EAC presente	Sí
Conforme a UKCA (Importador)	Sí (WERMA (UK) Ltd.)
Conforme a CMIM	No
Conforme a AS-I	Sí
Aprobación de la OACI	No
Conforme a DNV	No
Conforme a directriz RoHS CN	No
Conforme con VdS	No

DIBUJO

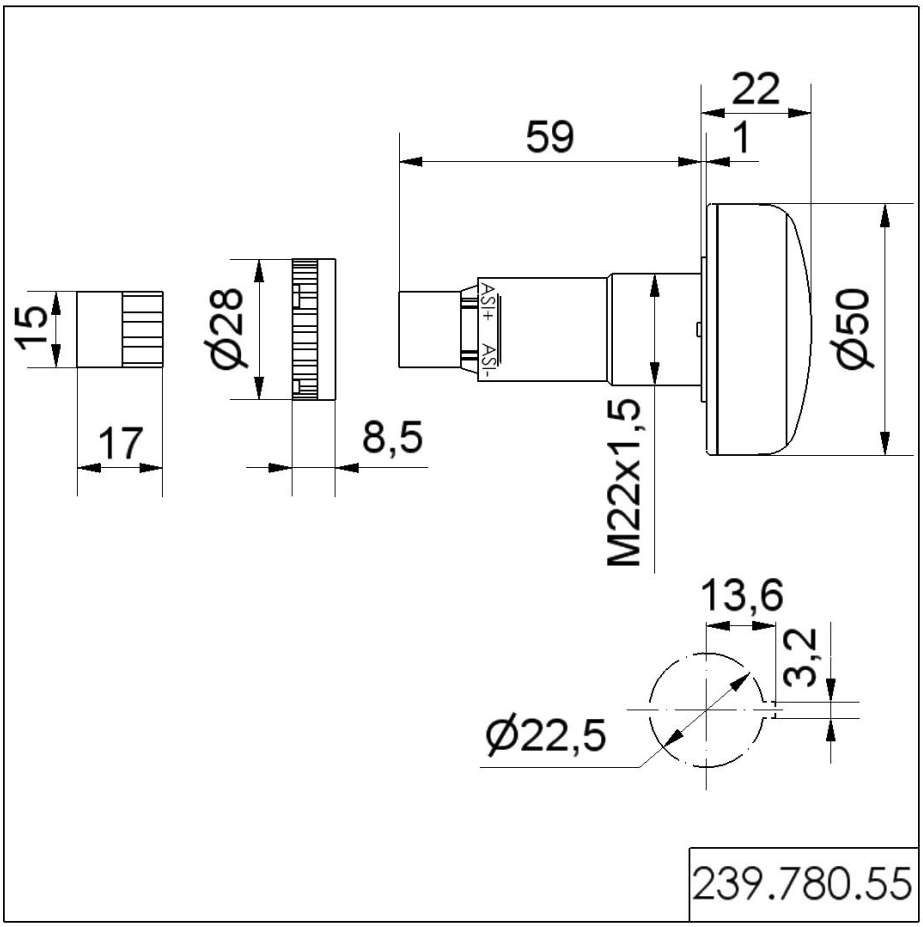

! Para obtener información adicional sobre la instalación y el montaje, consulte la guía del usuario adecuada en www.werma.com. Esta copia impresa es solo para información y está sujeta a modificaciones.

Mini Luces empotrables / AS-i Lámpara LED (Multicolour) 239

AS-i Lámpara LED EM 24VDC MC

ASIGNACIÓN DE PINES

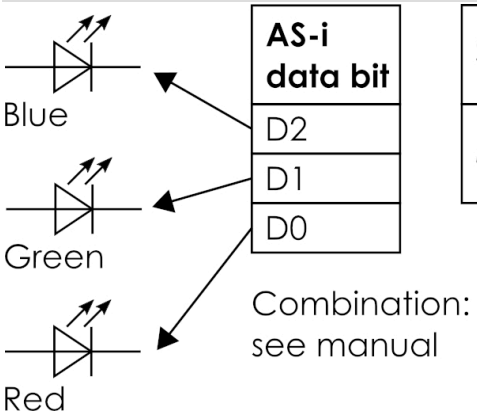

Supply (BUS/AUX)	BUS
Master profile	min. M3

! Para obtener información adicional sobre la instalación y el montaje, consulte la guía del usuario adecuada en www.werma.com. Esta copia impresa es solo para información y está sujeta a modificaciones.