KombiSIGN 70 / AndonCONTROL 860

AndonCONTROL BWM 100-240VAC BK

Art.Nr.:	860.840.07

MECHANISCHE DATEN	
Höhe	62 mm
Durchmesser	136 mm
Materialien	PA-GF PC/ABS
Gehäusefarbe	Schwarz
Schutzart	IP20
Anschluss	Sondervariante
Kabellänge	1800 mm
Zugentlastung	Ausziehschutz
Befestigungsart	Bodenmontage Wandmontage
Betriebstemperatur minimal	0°C
Betriebstemperatur maximal	+40°C
Gewicht mit Verpackung	462 g
Produktgewicht	402 g

ELEKTRISCHE DATEN	
Betriebsspannung	115-230V
Betriebsspannungsart	AC
Betriebsspannungsfrequenz	50Hz bei 230V 60Hz bei 115V
Betriebsspannungstoleranz	+/- 10%
Bemessungsbetriebsspannung	230 VAC
Bemessungsbetriebsstrom	1 mA
Schutzklasse	Schutzklasse 2
Verschmutzungsgrad	3
Überspannungskategorie	II
Isolationsspannung	Ui = 250V / Uimp = 2.500V

ZULASSUNGSDATEN	
Konform mit CE	Ja
Konform mit RoHS-Richtlinie	Ja
WEEE	Ja
Konform mit ATEX-Richtlinie	Nein
Konform mit CCC	Nein
Konform mit UL	Nein
Konform mit FCC	Nein
Konform mit IC	Nein
EAC Zertifikat vorhanden	Ja

! Zusätzliche Informationen zur Installation und Montage finden Sie in der entsprechenden Bedienungsanleitung unter www.werma.com. Ausdruck ist nur zur Information und wird bei Änderung nicht berücksichtigt.

KombiSIGN 70 / AndonCONTROL 860

AndonCONTROL BWM 100-240VAC BK

Konform mit UKCA (Importeur)	Ja (WERMA (UK) Ltd.)
Konform mit AS-I	Nein
ICAO Zulassung	Nein
Konform mit DNV	Nein
Konform mit RoHS CN	Nein
Konform mit VdS	Nein

MASSZEICHNUNG

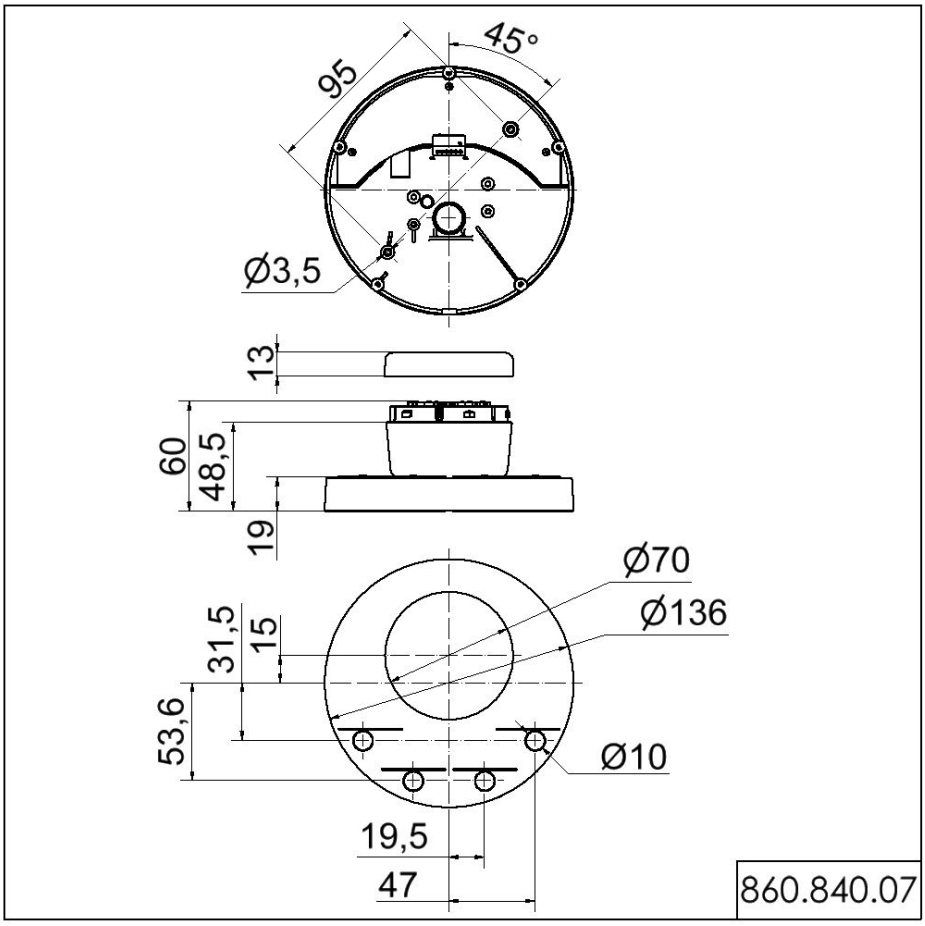

! Zusätzliche Informationen zur Installation und Montage finden Sie in der entsprechenden Bedienungsanleitung unter www.werma.com. Ausdruck ist nur zur Information und wird bei Änderung nicht berücksichtigt.