Sirene multitonali di design / Multi-t.sounder 140

Sirena multi-suono WM 32 suoni 9-28VDC R

Codice articolo:	140.150.50

DATI MECCANICI	
Altezza	110 mm
Diametro	100 mm
Materiali	PC/ABS
Colore cassa	Rosso
Catgoria di protezione	IP65
Collegamento	Morsetto a vite
Sezione del cavetto max.	2,50 mm² / 14AWG
Punto di inserimento dei cavi	Foro passante
Tipo di fissaggio	Montaggio a parete
Temperatura operativa minima	-40°C
Temperatura operativa massima	+70°C
Peso con imballaggio	319 g
Peso del prodotto	273 g

DATI ELETTRICI	
Tensione d'esercizio	9–28V
Tipo di tensione d'esercizio	DC
Tolleranza di tensione	+/- 0%
Tensione nominale di esercizio	24 VDC
Corrente nominale di esercizio	120 mA
Corrente di spunto nominale	1.400 mA
Classe di protezione	Classe di protezione 2
Grado di inquinamento	3

DATI ACUSIBILI	
Vol. (max) 1m di distanza	115,0 dB (A)
Immagine del segnale acustico	Multisuono
Numero di suoni	32 suoni
Durata di vita acustica	min. 5.000 h

DATI DI APPROVAZIONE	
Conforme a CE	Sì
Conforme alla direttiva RoHS	Sì
WEEE	Sì
Conforme alla direttiva ATEX	No
Conforme a CCC	No
Conforme a UL	No
Conforme a FCC	No
Conforme a IC	No

! Per ulteriori informazioni sull'installazione e il montaggio, fare riferimento alla guida utente appropriata su www.werma.com. Questa copia stampata è a solo scopo informativo ed è soggetta a modifiche.

Sirene multitonali di design / Multi-t.sounder 140

Sirena multi-suono WM 32 suoni 9-28VDC R

Certificato EAC disponibile	Sì
Conforme a UKCA (Importatore)	Sì (WERMA (UK) Ltd.)
Conforme ad AS-I	No
Approvazione ICAO	No
Conforme a DNV	No
Conforme alla norma comunitari	No
Conforme con VdS	No

DISEGNO

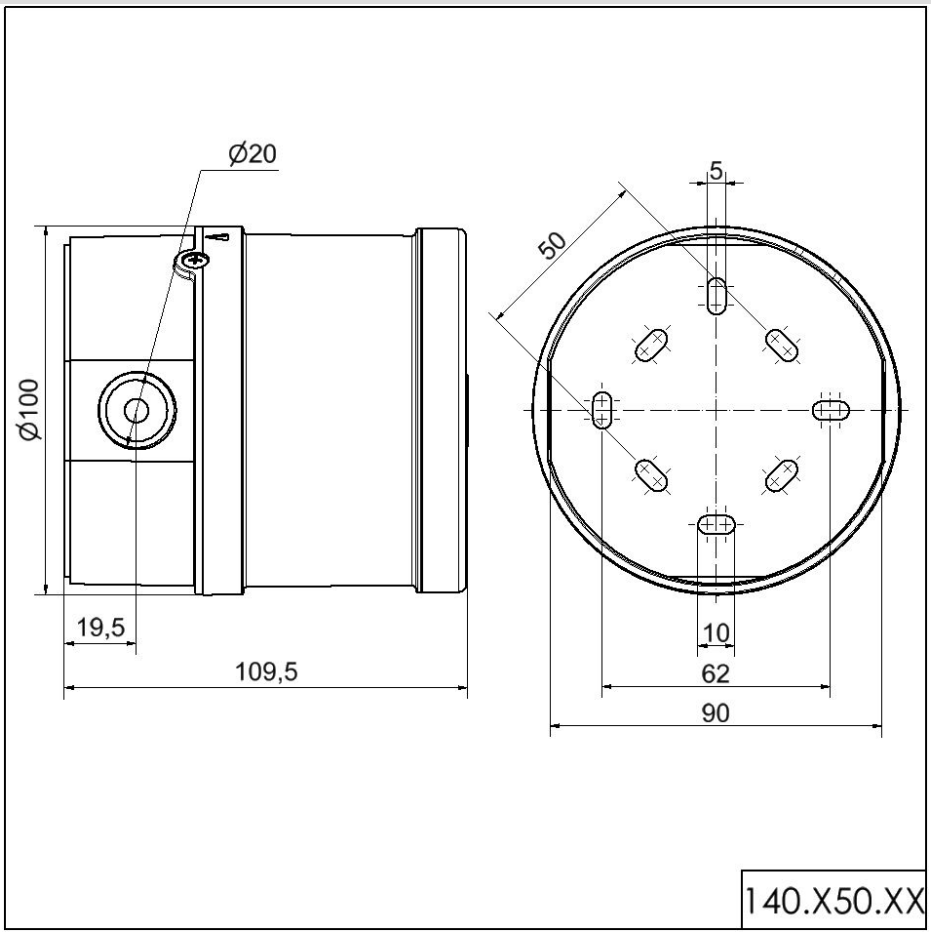

! Per ulteriori informazioni sull'installazione e il montaggio, fare riferimento alla guida utente appropriata su www.werma.com. Questa copia stampata è a solo scopo informativo ed è soggetta a modifiche.