AndonSPEED / Andon product

Andon SmartBOX BWM 115-230VAC BK

Codice articolo:	860.000.09

DATI MECCANICI	
Lunghezza	92 mm
Larghezza	32 mm
Altezza	160 mm
Materiali	PA-GF
Colore cassa	Nero
Catgoria di protezione	IP30
Collegamento	Versione speciale
Sezione del cavetto min.	0,34 mm² / 22AWG
Sezione del cavetto max.	1,00 mm² / 18AWG
Lunghezza cavo	5000 mm
Scarico trazione	Presente (conf alla norma VDE)
Tipo di fissaggio	Montaggio a parete Montaggio in piano
Temperatura operativa minima	0°C
Temperatura operativa massima	+40°C
Peso con imballaggio	647 g
Peso del prodotto	570 g

DATI ELETTRICI	
Tensione d'esercizio	115-230V
Tipo di tensione d'esercizio	AC
Frequenza di tensione d'eser	50Hz a 230V 60Hz a 115V
Tolleranza di tensione	+/- 10%
Tensione nominale di esercizio	230 VAC
Corrente nominale di esercizio	1000 mA
Classe di protezione	Classe di protezione 2
Grado di inquinamento	2
Categoria di sovratensione	II
Tensione di isolamento	Ui = 250V; Uimp = 2.500V

DATI OTTICI	
Durata ottica	min. 5.000 h

DATI DI APPROVAZIONE	
Conforme a CE	Sì
Conforme alla direttiva RoHS	Sì
WEEE	Sì
Conforme alla direttiva ATEX	No
Conforme a CCC	No

! Per ulteriori informazioni sull'installazione e il montaggio, fare riferimento alla guida utente appropriata su www.werma.com. Questa copia stampata è a solo scopo informativo ed è soggetta a modifiche.

AndonSPEED / Andon product

Andon SmartBOX BWM 115-230VAC BK

Conforme a UL	cRUus
Conforme a FCC	No
Conforme a IC	No
Certificato EAC disponibile	Sì
Conforme a UKCA (Importatore)	Sì (WERMA (UK) Ltd.)
Conforme ad AS-I	No
Approvazione ICAO	No
Conforme a DNV	No
Conforme alla norma comunitari	No
Conforme con VdS	No

DISEGNO

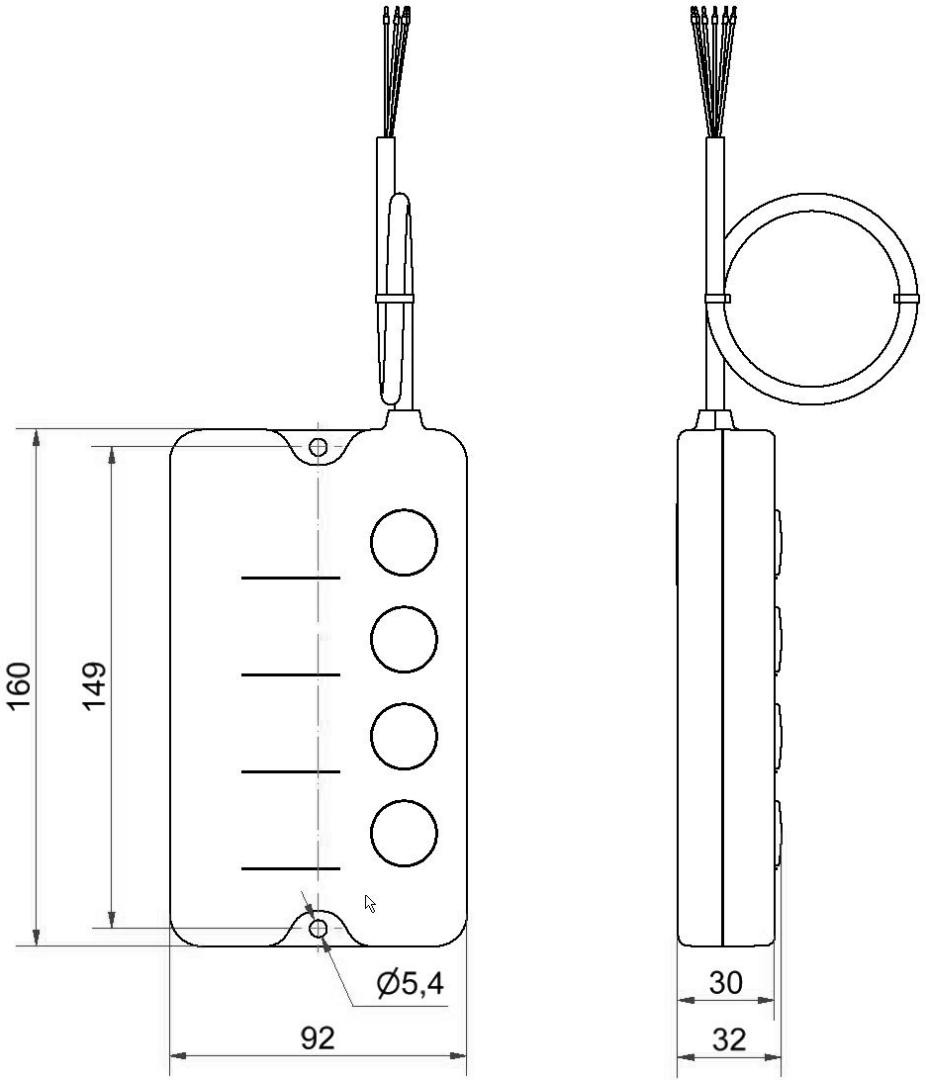

! Per ulteriori informazioni sull'installazione e il montaggio, fare riferimento alla guida utente appropriata su www.werma.com.
Questa copia stampata è a solo scopo informativo ed è soggetta a modifiche.