Elektromechanische akustische Signalgeräte / Wechselstrom-Einbausummer 338

Summer EM Dauerton 230VAC

Art.Nr.:	338.273.28

MECHANISCHE DATEN	
Länge	35 mm
Breite	23 mm
Höhe	19 mm
Durchmesser	23 mm
Materialien	PA-GF
Gehäusefarbe	Schwarz
Schutzart	IP00
Anschluss	Flachstecker
Befestigungsart	Einbaumontage
Betriebstemperatur minimal	-20°C
Betriebstemperatur maximal	+60°C
Gewicht mit Verpackung	23 g
Produktgewicht	23 g

ELEKTRISCHE DATEN	
Betriebsspannung	230V
Betriebsspannungsart	AC
Betriebsspannungsfrequenz	50Hz
Betriebsspannungstoleranz	+/- 10%
Bemessungsbetriebsspannung	230 VAC
Bemessungseinschaltstrom	<500mA
Verschmutzungsgrad	2

AKUSTISCHE DATEN	
Lautstärke (max) in 1m Entf.	75,0 dB (A)
Akustisches Signalbild	Dauerton
Tonfrequenz	100 Hz
Lebensdauer akustisch	min. 300 h

ZULASSUNGSDATEN	
Konform mit CE	Nein
Konform mit RoHS-Richtlinie	erfüllt Stoffbeschränkungen
WEEE	Ja
Konform mit ATEX-Richtlinie	Nein
Konform mit CCC	Nein
Konform mit UL	Nein
Konform mit FCC	Nein
Konform mit IC	Nein
EAC Zertifikat vorhanden	Ja
Konform mit UKCA (Importeur)	Nein

! Zusätzliche Informationen zur Installation und Montage finden Sie in der entsprechenden Bedienungsanleitung unter www.werma.com. Ausdruck ist nur zur Information und wird bei Änderung nicht berücksichtigt.

Elektromechanische akustische Signalgeräte / Wechselstrom-Einbausummer 338

Summer EM Dauerton 230VAC

Konform mit AS-I	Nein
ICAO Zulassung	Nein
Konform mit DNV	Nein
Konform mit RoHS CN	Nein
Konform mit VdS	Nein

MASSZEICHNUNG

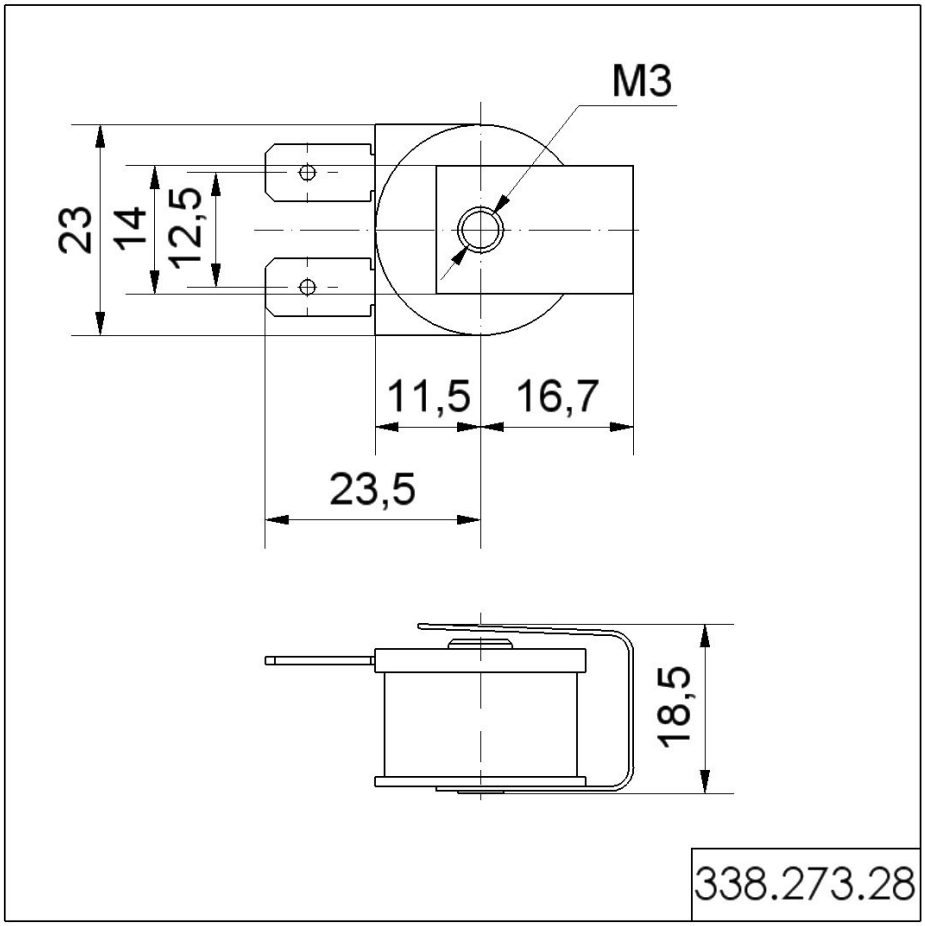

! Zusätzliche Informationen zur Installation und Montage finden Sie in der entsprechenden Bedienungsanleitung unter www.werma.com. Ausdruck ist nur zur Information und wird bei Änderung nicht berücksichtigt.