交通灯 / LED灯/LED交通灯 890

LED Traffic Light 230VAC RD/GN

零件号:	890.030.68

机械参数	
长	154 mm
高度	349 mm
直径	150 mm
材料	PC PC/ABS
圆顶颜色	红 绿
外壳颜色	灰色
防护等级	IP65
连接	插入式终端
最小横截面积	0,75mm² / 19AWG
最大横截面积	1,50mm² / 16AWG
电缆入口	螺纹电缆接头
最小电缆入口尺寸	d = 5 mm
最大电缆入口尺寸	d = 8 mm
消除张力	现在（符合VDE）
固定类型	壁挂式安装 平面安装
最低工作温度	-20°C
最高工作温度	+50°C
包装重量	1240 g
净重（g）	1120 g

电气参数	
工作电压	230V
工作电压分类	AC
工作电压类型	50Hz
工作电压容差	+/- 10%
额定工作电压	230 VAC
额定工作电流	80 mA
额定浪涌电流	<500mA
保护等级	防护等级二级
污染程度	3
过压类别	II
隔离电压	Ui = 250V / Uimp = 2.500V

光学参数	
光源	LED
光色	红色 绿色

! 关于其他的安装和安装信息，请参考相应的用户指南（www.werma.com）本印刷品仅供参考，可作修改。

交通灯 / LED灯/LED交通灯 890

LED Traffic Light 230VAC RD/GN

光信号图像	常亮
光学使用寿命	50,000 h (最高)

批准数据	
CE 认证	否
符合RoHS指令	是（遵守物质限制的规
电子电器废弃物	是
符合ATEX指令	否
CCC 认证	否
UL 认证	否
FCC 认证	否
IC 认证	否
提供EAC证书	是
AS-I 认证	否
ICAO认证	否
DNV 认证	否
RoHS CN认证	否
Vds 认证	否

! 关于其他的安装和安装信息，请参考相应的用户指南(www.werma.com)本印刷品仅供参考，可作修改。

交通灯 / LED灯/LED交通灯 890

LED Traffic Light 230VAC RD/GN

绘图

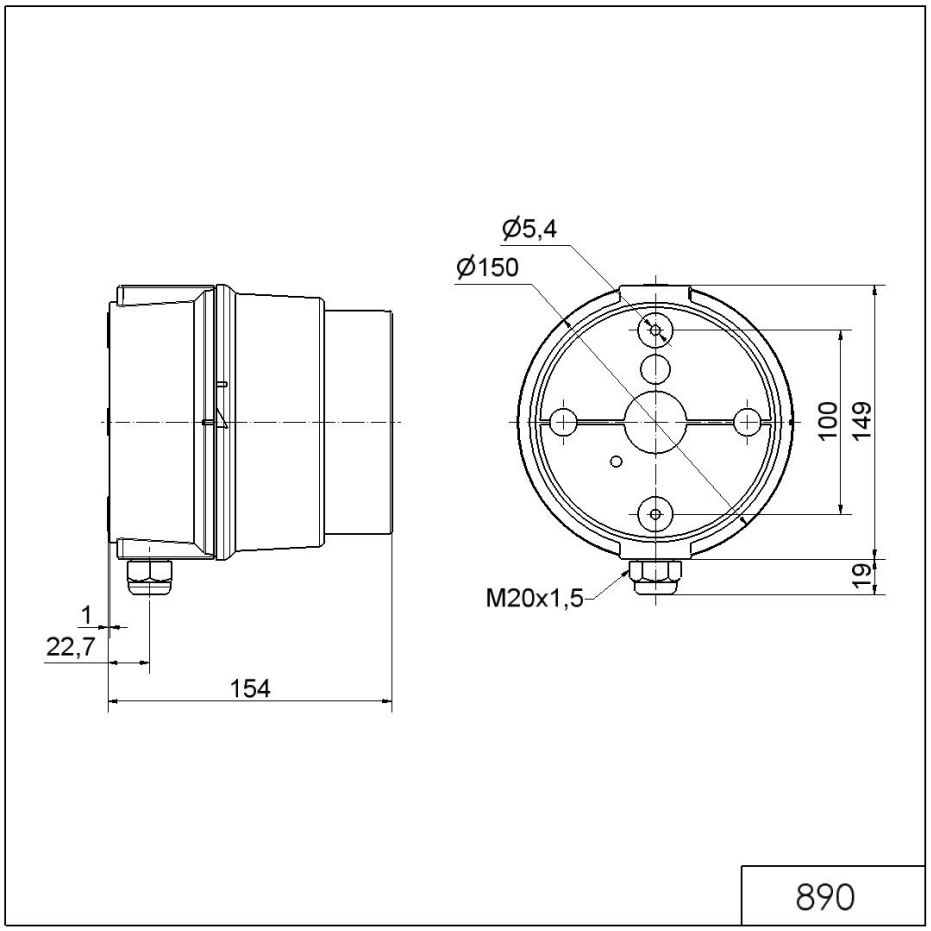

! 关于其他的安装和安装信息，请参考相应的用户指南www.werma.com本印刷品仅供参考，可作修改。