KombiSIGN 71 / Terminal Element

USB-Elemento de conexión RM 5VDC BK

Nº de artículo:	**640.840.00**
Serie:	**KombiSIGN 71**

DATOS MECÁNICOS	
Longitud	70 mm
Anchura	70 mm
Altura	41 mm
Diámetro	70 mm
Materiales	PA-GF
Color de la carcasa	Negro
Clase de protección	IP65
Conexión	USB
Introducción del cable	Orificio de paso
Introducción del cable(máxim	d = 14 mm
Tipo de sujeción	Montaje en tubo
Temperatura ambiental mínima	-20°C
Temperatura ambiental máxima	+50°C
Peso con embalaje	190 g
Peso del producto	139 g

DATOS ELÉCTRICOS	
Tensión de servicio	5V (USB)
Tensión de funcionamiento tip	DC
Tolerancia de tensión	+/- 0%
Tensión de servicio nominal	5 VDC
Corriente nominal	500 mA
Grado de protección	Clase de protección 2
Grado de polución	3
Requerimientos de PSU externos	SELV/PELV
Capacidad de corriente	90mA
conectividad	USB

DATOS ÓPTICOS	
Vida útil óptica	máx. 50000 h

DATOS DE APROBACIÓN	
Conforme a CE	Sí
Conforme a directriz RoHS	Sí
WEEE	Sí
Conforme a directriz ATEX	No
Conforme a CCC	No
Conforme a UL	No
Conforme a FCC	No

! Para obtener información adicional sobre la instalación y el montaje, consulte la guía del usuario adecuada en www.werma.com. Esta copia impresa es solo para información y está sujeta a modificaciones.

KombiSIGN 71 / Terminal Element

USB-Elemento de conexión RM 5VDC BK

Conforme a IC	No
Certificado EAC presente	Sí
Conforme a UKCA (Importador)	Sí (WERMA (UK) Ltd.)
Conforme a CMIM	No
Conforme a AS-I	No
Aprobación de la OACI	No
Conforme a DNV	No
Conforme a directriz RoHS CN	No
Conforme con VdS	No

DIBUJO

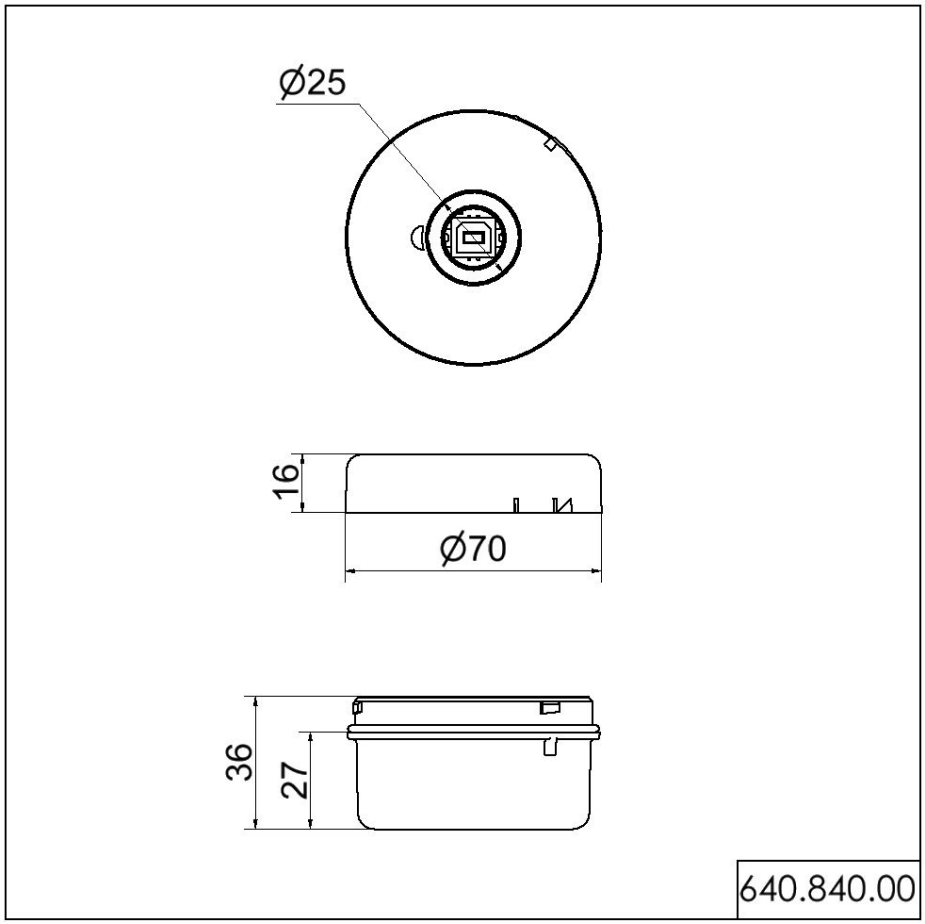

! Para obtener información adicional sobre la instalación y el montaje, consulte la guía del usuario adecuada en www.werma.com. Esta copia impresa es solo para información y está sujeta a modificaciones.