用于优化生产的系统 / WeASSIST

WeASSIST Gateway 921 MHz

零件号:	862.000.02

机械参数	
长	186 mm
宽度	115 mm
高度	50 mm
材料	PC
外壳颜色	灰色 黑色
防护等级	IP20
连接	RJ45 USB 插件连接
固定类型	壁挂式安装 平面安装 特别版 管式安装 需要适配器
最低工作温度	0°C
最高工作温度	+40°C
包装重量	803 g
净重g	648 g

电气参数	
工作电压	115-230V
工作电压分类	AC
工作电压类型	50Hz 60Hz
工作电压容差	04
额定工作电流	1000 mA
保护等级	防护等级二级
污染程度	2
过压类别	II
隔离电压	Ui = 250V / Uimp = 2.500V
无线频率最小/最大	921.000 MHz 922.000 MHz
连通性	Ethernet WeASSIST

批准数据	
CE 认证	否
符合RoHS指令	是（遵守物质限制的规
电子电器废弃物	是
符合ATEX指令	否

! 关于其他的安装和安装信息，请参考相应的用户指南www.werma.com本印刷品仅供参考，可作修改。

用于优化生产的系统 / WeASSIST

WeASSIST Gateway 921 MHz

CCC 认证	否
UL 认证	cULus
FCC 认证	是
IC 认证	是
提供EAC证书	否
CMIM 认证	否
AS-I 认证	否
DNV 认证	否
RoHS CN认证	否
Vds 认证	否

! 关于其他的安装和安装信息，请参考相应的用户指南www.werma.com本印刷品仅供参考，可作修改。

用于优化生产的系统 / WeASSIST

WeASSIST Gateway 921 MHz

绘图

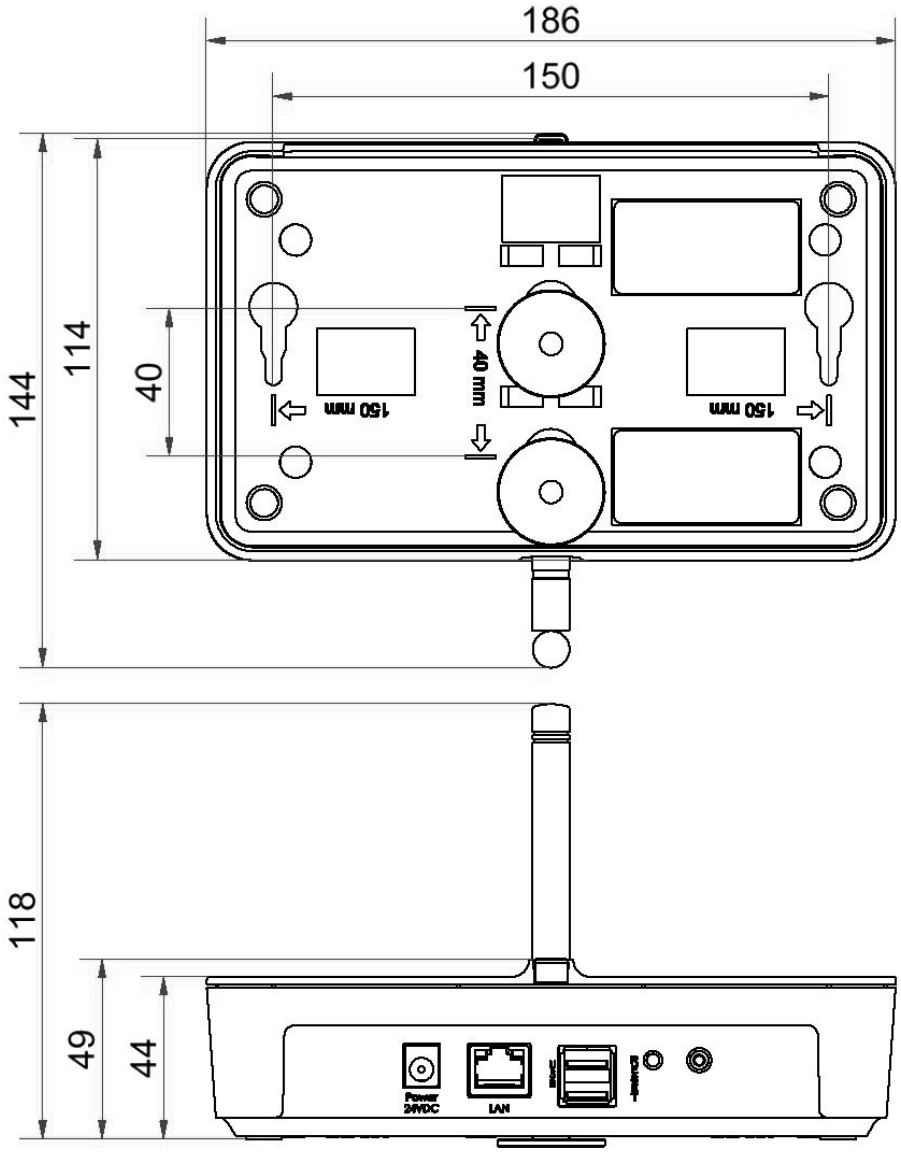

! 关于其他的安装和安装信息，请参考相应的用户指南www.werma.com本印刷品仅供参考，可作修改。