Midi luz edificio / Permanent Light 826

Lámpara de iluminación perm. BM 12-230VA

Nº de artículo:	826.200.00

DATOS MECÁNICOS	
Altura	137 mm
Diámetro	98 mm
Materiales	PC PC/ABS
Color de las calotas	Verde
Color de la carcasa	Negro
Clase de protección	IP65
Conexión	Terminal de desplazamiento del
Sec. transversal máx. d trenz	1,50 mm² / 16 AWG
Introducción del cable	Pinza de goma
Introducción del cable(mínim	d = 5 mm
Introducción del cable(máxim	d = 7 mm
Tipo de sujeción	Montaje en el suelo
Temperatura ambiental mínima	-20°C
Temperatura ambiental máxima	+50°C
Peso con embalaje	235 g
Peso del producto	180 g

DATOS ELÉCTRICOS	
Tensión de servicio	12-230V
Tensión de funcionamiento tip	AC/DC
Grado de protección	Clase de protección 2
Grado de polución	3
Categoría de sobretensión	II
Tensión de aislamiento	Ui = 250V; Uimp = 2.500V
Iluminación de potencia	max. 15W

DATOS ÓPTICOS	
Color de la luz	Verde
Vida útil óptica	depende de la lámpara
Portalámparas/zócalo de lamp	BA15d

DATOS DE APROBACIÓN	
Conforme a CE	Sí
Conforme a directriz RoHS	Sí
WEEE	Sí
Conforme a directriz ATEX	No
Conforme a CCC	Sí
Conforme a UL	cULus

! Para obtener información adicional sobre la instalación y el montaje, consulte la guía del usuario adecuada en www.werma.com. Esta copia impresa es solo para información y está sujeta a modificaciones.

Midi luz edificio / Permanent Light 826

Lámpara de iluminación perm. BM 12-230VA

UL Type Rating	Type 12
Conforme a FCC	No
Conforme a IC	No
Certificado EAC presente	Sí
Conforme a UKCA (Importador)	Sí (WERMA (UK) Ltd.)
Conforme a AS-I	No
Aprobación de la OACI	No
Conforme a DNV	No
Conforme a directriz RoHS CN	No
Conforme con VdS	No

DIBUJO

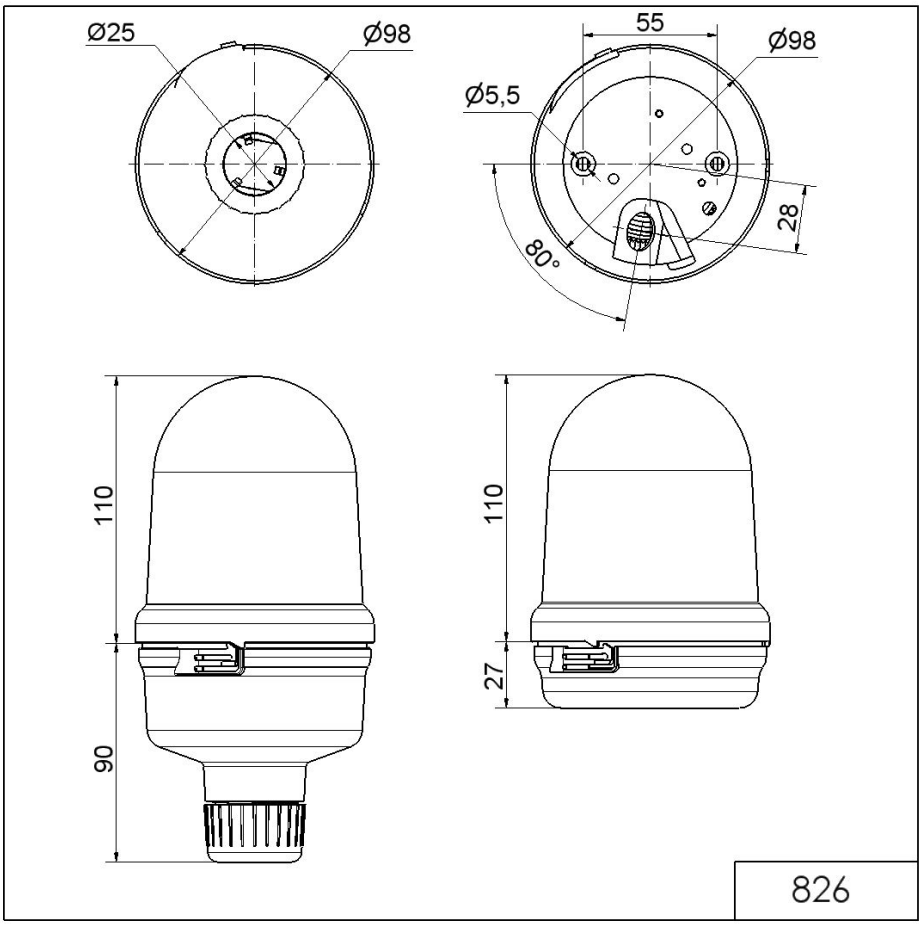

! Para obtener información adicional sobre la instalación y el montaje, consulte la guía del usuario adecuada en www.werma.com. Esta copia impresa es solo para información y está sujeta a modificaciones.