KombiSIGN 50 / Zubehör

Anschlussdose mit Magnetfuß BK

Art.Nr.:	975.840.04

MECHANISCHE DATEN	
Länge	91 mm
Breite	70 mm
Höhe	46 mm
Durchmesser	70 mm
Materialien	PA-GF
Gehäusefarbe	Schwarz
Schutzart	IP54
Kabeleinführung	Kabelverschraubung
Kabeleinführung minimal	d = 5 mm
Kabeleinführung maximal	d = 10 mm
Gewicht mit Verpackung	292 g
Produktgewicht	292 g

ZULASSUNGSDATEN	
Konform mit CE	Nein
Konform mit RoHS-Richtlinie	erfüllt Stoffbeschränkungen
WEEE	Nein
Konform mit ATEX-Richtlinie	Nein
Konform mit CCC	Nein
Konform mit UL	Nein
Konform mit FCC	Nein
Konform mit IC	Nein
EAC Zertifikat vorhanden	Nein
Konform mit UKCA (Importeur)	Nein
Konform mit AS-I	Nein
ICAO Zulassung	Nein
Konform mit DNV	Nein
Konform mit RoHS CN	Nein

! Zusätzliche Informationen zur Installation und Montage finden Sie in der entsprechenden Bedienungsanleitung unter www.werma.com. Ausdruck ist nur zur Information und wird bei Änderung nicht berücksichtigt.

KombiSIGN 50 / Zubehör

Anschlussdose mit Magnetfuß BK

MASSZEICHNUNG

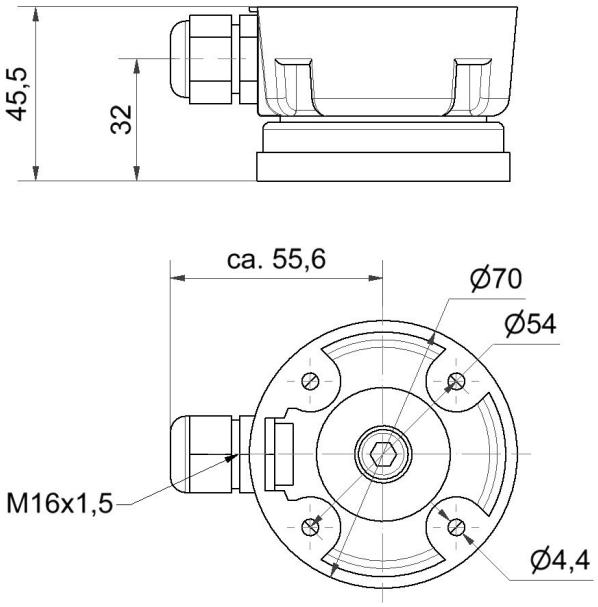

! Zusätzliche Informationen zur Installation und Montage finden Sie in der entsprechenden Bedienungsanleitung unter www.werma.com. Ausdruck ist nur zur Information und wird bei Änderung nicht berücksichtigt.