Midi-Hupen und Sirenen / Elektronische Sirene 123

Elektr. Sirene WM Alternierend 24VDC BK

Art.Nr.:	123.200.55

MECHANISCHE DATEN	
Länge	67 mm
Breite	54 mm
Höhe	67 mm
Durchmesser	54 mm
Materialien	ABS
Gehäusefarbe	Schwarz
Schutzart	IP54
Anschluss	Kabel
Litzenquerschnitt maximal	0,50mm² / 20AWG
Befestigungsart	Wandmontage
Betriebstemperatur minimal	-30°C
Betriebstemperatur maximal	+70°C
Gewicht mit Verpackung	89 g
Produktgewicht	72 g

ELEKTRISCHE DATEN	
Betriebsspannung	24V
Betriebsspannungsart	DC
Betriebsspannungstoleranz	+/- 10%
Bemessungsbetriebsspannung	24 VDC
Bemessungsbetriebsstrom	100 mA
Bemessungseinschaltstrom	200 mA
Schutzklasse	Schutzklasse 3
Verschmutzungsgrad	3
Anforderung an externe PSU	SELV/PELV

AKUSTISCHE DATEN	
Lautstärke (max) in 1m Entf.	105,0 dB (A)
Akustisches Signalbild	Alternierender Ton
Lebensdauer akustisch	min. 1.000 h

ZULASSUNGSDATEN	
Konform mit CE	Ja
Konform mit RoHS-Richtlinie	Ja
WEEE	Ja
Konform mit ATEX-Richtlinie	Nein
Konform mit CCC	Nein
Konform mit UL	Nein
Konform mit FCC	Nein

! Zusätzliche Informationen zur Installation und Montage finden Sie in der entsprechenden Bedienungsanleitung unter www.werma.com. Ausdruck ist nur zur Information und wird bei Änderung nicht berücksichtigt.

Midi-Hupen und Sirenen / Elektronische Sirene 123

Elektr. Sirene WM Alternierend 24VDC BK

Konform mit IC	Nein
EAC Zertifikat vorhanden	Ja
Konform mit UKCA (Importeur)	Ja (WERMA (UK) Ltd.)
Konform mit AS-I	Nein
ICAO Zulassung	Nein
Konform mit DNV	Nein
Konform mit RoHS CN	Nein
Konform mit VdS	Nein

MASSZEICHNUNG

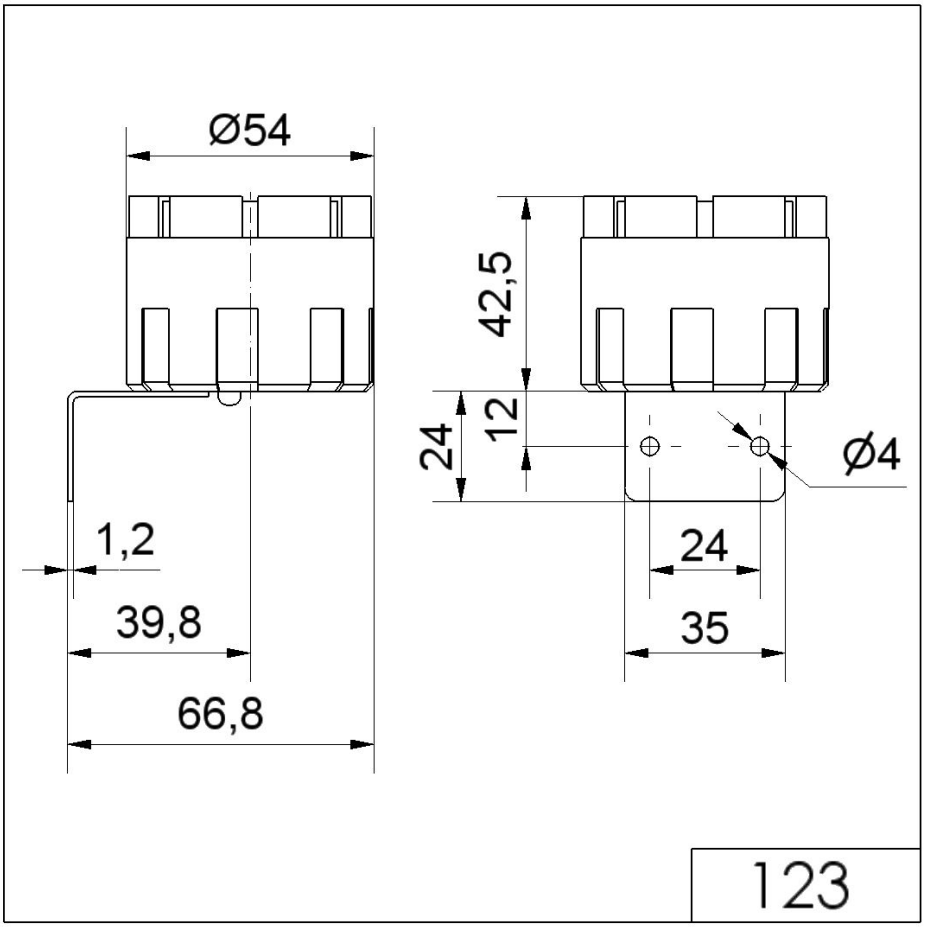

! Zusätzliche Informationen zur Installation und Montage finden Sie in der entsprechenden Bedienungsanleitung unter www.werma.com. Ausdruck ist nur zur Information und wird bei Änderung nicht berücksichtigt.