Segnalatori acustici e sirene / Heavy-Duty multi-tone sounder

Sirena multi-suono WM 42 suoni 18-30VDC

Codice articolo:	142.000.55

DATI MECCANICI	
Lunghezza	155 mm
Larghezza	168 mm
Altezza	168 mm
Materiali	PC/ABS
Colore cassa	Rosso
Catgoria di protezione	IP66
Collegamento	Morsetto a vite
Sezione del cavetto max.	2,50 mm² / 14AWG
Punto di inserimento dei cavi	Pressacavi
Cablaggio minimo	d = 8 mm
Cablaggio massimo	d = 12 mm
Scarico trazione	Presente (conf alla norma VDE)
Tipo di fissaggio	Montaggio a parete
Temperatura operativa minima	-25°C
Temperatura operativa massima	+75°C
Peso con imballaggio	1788 g
Peso del prodotto	1625 g

DATI ELETTRICI	
Tensione d'esercizio	18-30V
Tipo di tensione d'esercizio	DC
Tolleranza di tensione	+/- 0%
Tensione nominale di esercizio	24 VDC
Corrente nominale di esercizio	450 mA
Classe di protezione	Classe di protezione 2
Grado di inquinamento	3

DATI ACUSIBILI	
Vol. (max) 1m di distanza	120,0 dB (A)
Immagine del segnale acustico	Multisuono
Numero di suoni	42 suoni
Durata di vita acustica	min. 5.000 h

DATI DI APPROVAZIONE	
Conforme a CE	Sì
Conforme alla direttiva RoHS	Sì
WEEE	No
Conforme alla direttiva ATEX	No
Conforme a CCC	No

! Per ulteriori informazioni sull'installazione e il montaggio, fare riferimento alla guida utente appropriata su www.werma.com. Questa copia stampata è a solo scopo informativo ed è soggetta a modifiche.

Segnalatori acustici e sirene / Heavy-Duty multi-tone sounder

Sirena multi-suono WM 42 suoni 18-30VDC

Conforme a UL	No
Conforme a FCC	No
Conforme a IC	No
Certificato EAC disponibile	Sì
Conforme ad AS-I	No
Approvazione ICAO	No
Conforme a DNV	No
Conforme alla norma comunitari	No
Conforme con VdS	No

DISEGNO

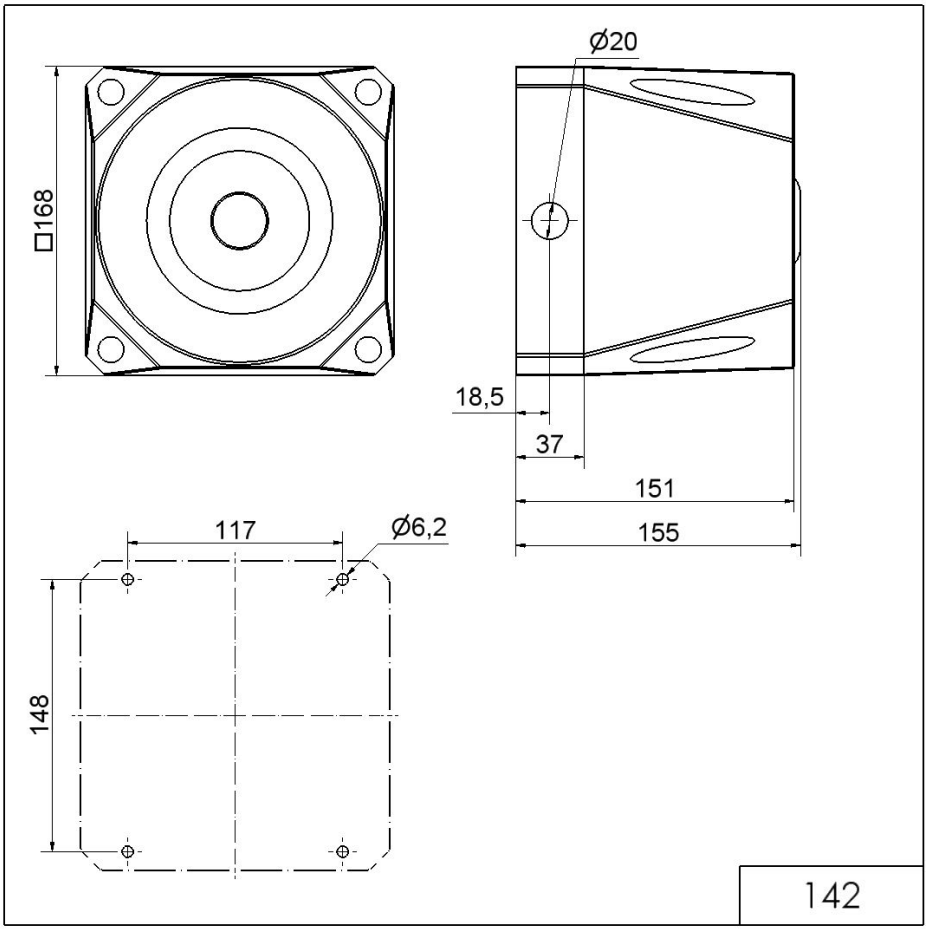

! Per ulteriori informazioni sull'installazione e il montaggio, fare riferimento alla guida utente appropriata su www.werma.com. Questa copia stampata è a solo scopo informativo ed è soggetta a modifiche.