Avertisseurs sonores / Sirènes multi-sons pour environnement sévèresévère

Sirène polyphonique WM 31 sons 24VDC RD

N° de l'article:	129.052.55

DONNÉES MÉCANIQUES	
Longueur	161 mm
Largeur	143 mm
Hauteur	161 mm
Matériaux	Aluminium
Couleur du boîtier	Rouge
Indice de protection	IP66 IP67
Raccordement	Borne à vis
Section des torons maximale	2,50mm² / 14AWG
Arrivée des câbles	Vissage pour câble
Arrivée minimale des câbles	d = 8 mm
Arrivée maximale des câbles	d = 12 mm
Décharge de traction	Présent (conforme à VDE)
Type de fixation	Montage mural
Température minimum de servic	-40°C
Température maximum de servic	+55°C
Poids avec emballage	2440 g
Poids du produit	2269 g

DONNÉES ÉLECTRIQUES	
Alimentation de fonctionnement	24V
Type de tension de service	DC
Tolérance de tension	+/- 10%
Alimentation nominale	24 VDC
Courant nominal de service	400 mA
Courant d'appel nominal	1.600 mA
Classe de protection	Classe de protection 1
Degré de pollution	3

DONNÉES ACOUSTIQUES	
Volume (max) à 1m	110,0 dB (A)
Image de signal acoustique	Tonalité multiple
Quantité de tonalités	32 tonalités
Durée de vie acoustique	min. 5 000 h

DONNÉES D'APPROBATION	
Conformité CE	Oui
Conforme avec Directive RoHS	Oui
WEEE	Oui

! Pour plus d'informations sur l'installation et le montage, reportez-vous au guide d'utilisation approprié sur www.werma.com.
Cette copie imprimée est pour information seulement et est sujette à modification.

Avertisseurs sonores / Sirènes multi-sons pour environnement sévèresévère

Sirène polyphonique WM 31 sons 24VDC RD

Conformité Directive ATEX	Non
Conformité CCC	Non
Conformité UL	Non
Conformité FCC	Non
Conformité IC	Non
Certificat EAC disponible	Oui
Conformité UKCA (Importateur)	Oui (WERMA (UK) Ltd.)
Conformité AS-I	Non
Approbation de l'OACI	Non
Conformité DNV	Oui
Conformité RoHS CN	Non
Conformité à VdS	Non

DESSIN

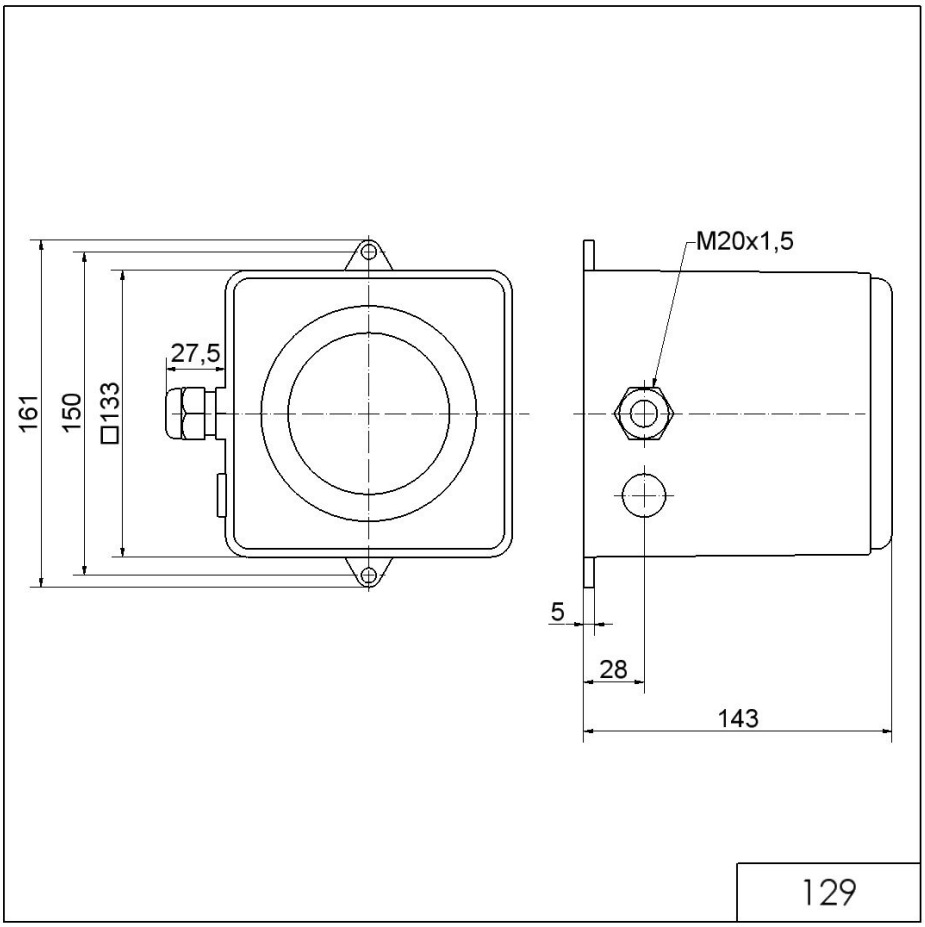

! Pour plus d'informations sur l'installation et le montage, reportez-vous au guide d'utilisation approprié sur www.werma.com.
Cette copie imprimée est pour information seulement et est sujette à modification.