Lámparas ultrarresistentes / LED Permanent Beacon

# Lámpara iluminación perm. LED BM 230VAC

| Nº de artículo: | 839.300.68 |
|---|---|

| DATOS MECÁNICOS | |
|---|---|
| Altura | 189 mm |
| Diámetro | 153 mm |
| Materiales | Aluminio<br>PC |
| Color de las calotas | Amarillo |
| Color de la carcasa | Negro |
| Clase de protección | IP66<br>IP67 |
| Conexión | Terminal de tornillo de fijaci |
| Sec. transversal máx. d trenz | 1,50 mm² / 16 AWG |
| Introducción del cable | Unión roscada de cables |
| Introducción del cable(mínim | d = 6 mm |
| Introducción del cable(máxim | d = 13 mm |
| Brida antitracción | Presente (conforme a VDE) |
| Tipo de sujeción | Montaje en el suelo |
| Temperatura ambiental mínima | -30°C |
| Temperatura ambiental máxima | +50°C |
| Peso con embalaje | 1566 g |
| Peso del producto | 1264 g |

| DATOS ELÉCTRICOS | |
|---|---|
| Tensión de servicio | 230V |
| Tensión de funcionamiento tip | AC |
| Tensión de funcionamiento fre | 50Hz |
| Tolerancia de tensión | +/- 10% |
| Tensión de servicio nominal | 230 VAC |
| Corriente nominal | 50 mA |
| Corriente de entrada nominal | 2.000 mA |
| Grado de protección | Clase de protección 1 |
| Grado de polución | 3 |
| Categoría de sobretensión | II |
| Tensión de aislamiento | Ui = 250V; Uimp = 2.500V |

| DATOS ÓPTICOS | |
|---|---|
| Fuente de luz | LED |
| Color de la luz | Amarillo |
| Imagen de señal óptica | Permanente |
| Vida útil óptica | máx. 50000 h |

| DATOS DE APROBACIÓN |
|---|

! Para obtener información adicional sobre la instalación y el montaje, consulte la guía del usuario adecuada en www.werma.com. Esta copia impresa es solo para información y está sujeta a modificaciones.

Lámparas ultrarresistentes / LED Permanent Beacon

# Lámpara iluminación perm. LED BM 230VAC

| | |
|---|---|
| Conforme a CE | Sí |
| Conforme a directriz RoHS | Sí |
| WEEE | Sí |
| Conforme a directriz ATEX | No |
| Conforme a CCC | Sí |
| Conforme a UL | No |
| Conforme a FCC | No |
| Conforme a IC | No |
| Certificado EAC presente | Sí |
| Conforme a UKCA (Importador) | Sí (WERMA (UK) Ltd.) |
| Conforme a AS-I | No |
| Aprobación de la OACI | No |
| Conforme a DNV | No |
| Conforme a directriz RoHS CN | No |
| Conforme con VdS | No |

! Para obtener información adicional sobre la instalación y el montaje, consulte la guía del usuario adecuada en www.werma.com. Esta copia impresa es solo para información y está sujeta a modificaciones.

Lámparas ultrarresistentes / LED Permanent Beacon

# Lámpara iluminación perm. LED BM 230VAC

**DIBUJO**

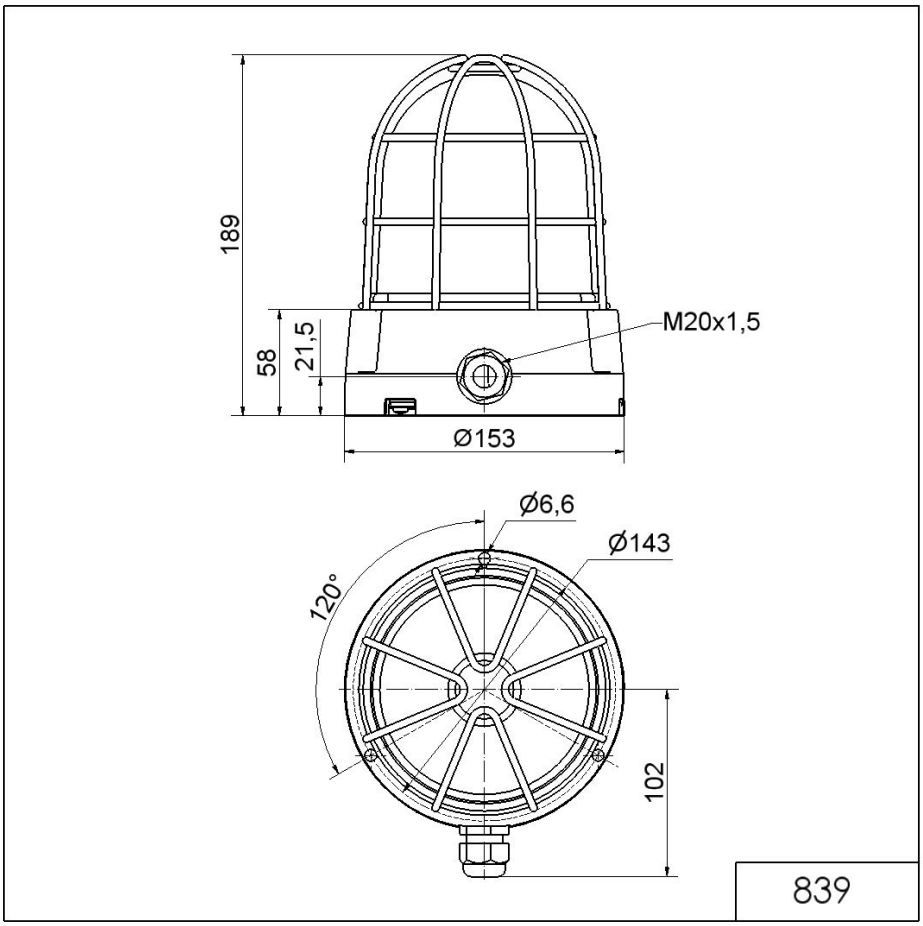


! Para obtener información adicional sobre la instalación y el montaje, consulte la guía del usuario adecuada en www.werma.com. Esta copia impresa es solo para información y está sujeta a modificaciones.