中型 / LED/多声道探测仪 432

LED Siren WM 32 tne 115-230VAC RD

零件号:	432.100.60

机械参数	
长	144 mm
宽度	134 mm
高度	235 mm
直径	134 mm
材料	PC PC/ABS
圆顶颜色	红
外壳颜色	灰色
防护等级	IP65
连接	螺丝端子
最大横截面积	1,50mm² / 16AWG
电缆入口	膜环
最小电缆入口尺寸	d = 1 mm
最大电缆入口尺寸	d = 13 mm
消除张力	现在（符合VDE）
固定类型	壁挂式安装
最低工作温度	-30°C
最高工作温度	+50°C
包装重量	680 g
净重（g）	536 g

电气参数	
工作电压	115-230V
工作电压分类	AC
工作电压类型	50Hz at 230V 60Hz at 115V
工作电压容差	+/- 10%
额定工作电压	230 VAC
额定工作电流	135 mA
额定浪涌电流	300 mA
保护等级	防护等级二级
污染程度	3
过压类别	II
隔离电压	Ui = 250V / Uimp = 2.500V

光学参数	
光源	LED
光色	红色
光信号图像	常亮

! 关于其他的安装和安装信息，请参考相应的用户指南（www.werma.com）本印刷品仅供参考，可作修改。

中型 / LED/多声道探测仪 432

LED Siren WM 32 tne 115-230VAC RD

光学使用寿命	50,000 h (最高)

声学参数	
距离为1米时的音量（	108,0 dB (A)
声信号图像	多种音调
音调数量	32 种音调
声学使用寿命	5,000 h (最低)

批准数据	
CE 认证	是
符合RoHS指令	是
电子电器废弃物	是
符合ATEX指令	否
CCC 认证	否
UL 认证	cULus
Nema外壳分类	Type 12
FCC 认证	否
IC 认证	否
提供EAC证书	是
UKCA 认证（进口商）	是 (WERMA (UK) Ltd.)
CMIM 认证	否
AS-I 认证	否
ICAO认证	否
DNV 认证	否
RoHS CN认证	否
Vds 认证	否

! 关于其他的安装和安装信息，请参考相应的用户指南(www.werma.com)本印刷品仅供参考，可作修改。

中型 / LED/多声道探测仪 432

LED Siren WM 32 tne 115-230VAC RD

绘图

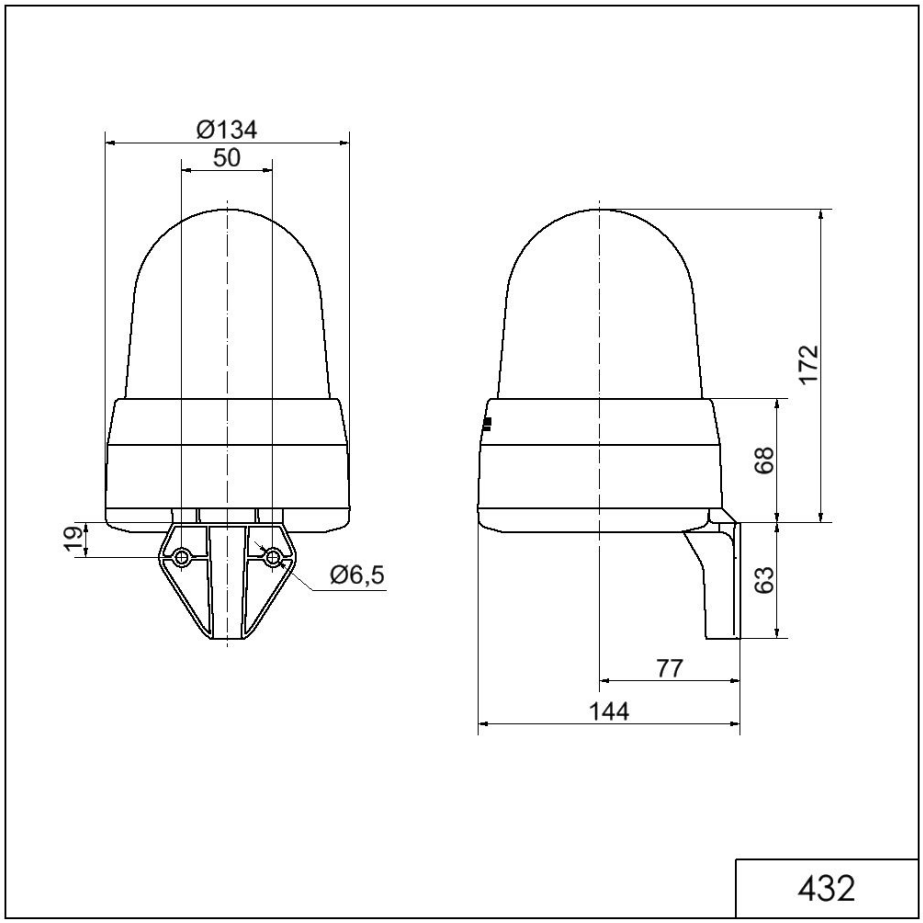

! 关于其他的安装和安装信息，请参考相应的用户指南www.werma.com本印刷品仅供参考，可作修改。