KombiSIGN 70 / 连接设置 860

Connection Set BWM 115-230VAC BK

零件号:	860.840.08

机械参数	
高度	62 mm
直径	136 mm
材料	PA-GF PC/ABS
外壳颜色	黑色
防护等级	IP20
连接	特别版
消除张力	防拽保护
固定类型	壁挂式安装 平面安装
最低工作温度	0°C
最高工作温度	+40°C
包装重量	417 g
净重g	360 g

电气参数	
工作电压	115-230V
工作电压分类	AC
工作电压类型	50Hz at 230V 60Hz at 115V
工作电压容差	+/- 10%
额定工作电压	230 VAC
额定工作电流	1 mA
保护等级	防护等级二级
污染程度	2
过压类别	II
隔离电压	Ui = 250V / Uimp = 2.500V

批准数据	
CE 认证	是
符合RoHS指令	是
电子电器废弃物	是
符合ATEX指令	否
CCC 认证	否
UL 认证	否
FCC 认证	否
IC 认证	否
提供EAC证书	否
UKCA 认证（进口商）	是 (WERMA (UK) Ltd.)

! 关于其他的安装和安装信息，请参考相应的用户指南www.werma.com本印刷品仅供参考，可作修改。

KombiSIGN 70 / 连接设置 860

Connection Set BWM 115-230VAC BK

AS-I 认证	否
ICAO认证	否
DNV 认证	否
RoHS CN认证	否
Vds 认证	否

绘图

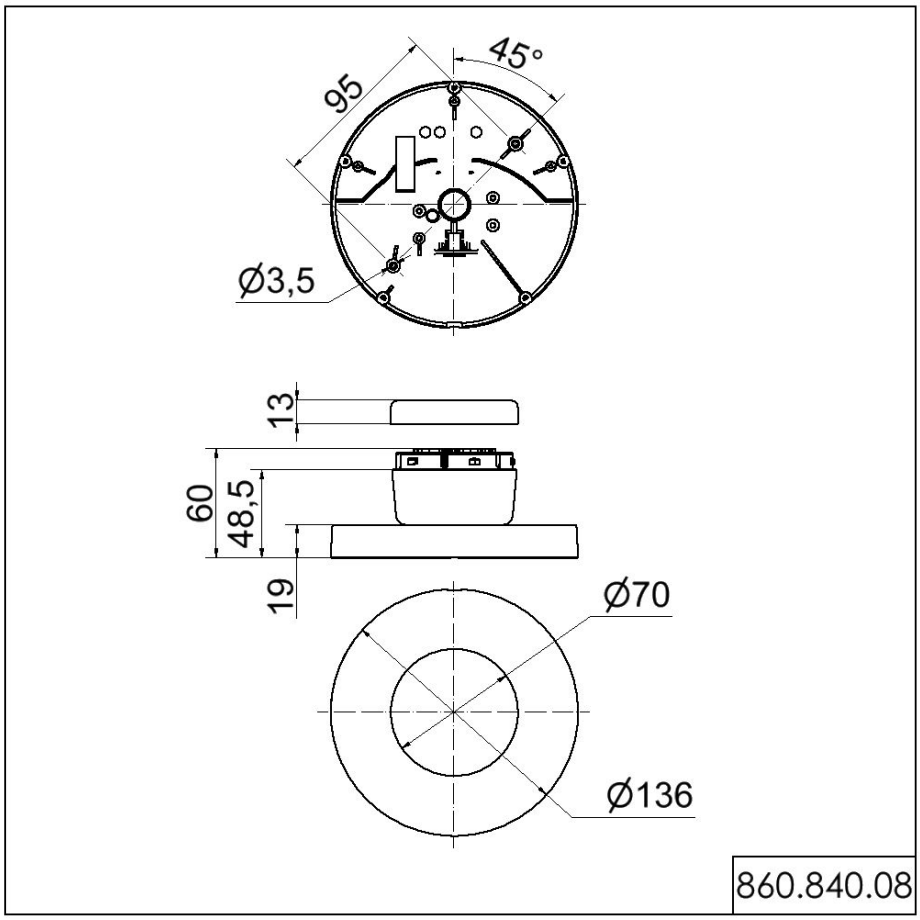

! 关于其他的安装和安装信息，请参考相应的用户指南www.werma.com本印刷品仅供参考，可作修改。