Fertig konfigurierte Signalsäulen / CleanSIGN

# CleanSIGN BM Dauerton 24VDC MC

| | |
|---|---|
| **Art.Nr.:** | **695.010.55** |
| **Serie:** | **CleanSIGN** |

| **MECHANISCHE DATEN** | |
|---|---|
| Länge | 152 mm |
| Breite | 112 mm |
| Höhe | 390 mm |
| Durchmesser | 77 mm |
| Materialien | PA |
| Kalottenfarbe | Klar |
| Gehäusefarbe | Schwarz |
| Schutzart | IP67<br>IP69k |
| Anschluss | Schraubklemme |
| Litzenquerschnitt maximal | 1,50mm² / 16AWG |
| Befestigungsart | Bodenmontage |
| Betriebstemperatur minimal | -30°C |
| Betriebstemperatur maximal | +50°C |
| Gewicht mit Verpackung | 587 g |
| Produktgewicht | 447 g |

| **ELEKTRISCHE DATEN** | |
|---|---|
| Betriebsspannung | 24V |
| Betriebsspannungsart | DC |
| Betriebsspannungstoleranz | +/- 10% |
| Bemessungsbetriebsspannung | 24 VDC |
| Bemessungsbetriebsstrom | 270 mA |
| Bemessungseinschaltstrom | 1.000 mA |
| Schutzklasse | Schutzklasse 2 |
| Verschmutzungsgrad | 3 |

| **OPTISCHE DATEN** | |
|---|---|
| Lichtquelle | LED |
| Leuchtfarbe | MC 7 Farben |
| Optisches Signalbild | Blink<br>Dauer<br>EVS |
| Blinkfrequenz | 1 Hz |
| Lebensdauer optisch | max. 50.000 h |

| **AKUSTISCHE DATEN** | |
|---|---|
| Lautstärke (max) in 1m Entf. | 85,0 dB (A) |
| Akustisches Signalbild | Dauerton |
| Tonfrequenz | 2400 Hz |

! Zusätzliche Informationen zur Installation und Montage finden Sie in der entsprechenden Bedienungsanleitung unter www.werma.com. Ausdruck ist nur zur Information und wird bei Änderung nicht berücksichtigt.

Fertig konfigurierte Signalsäulen / CleanSIGN

# CleanSIGN BM Dauerton 24VDC MC

| | |
|---|---|
| Lebensdauer akustisch | min. 5.000 h |

| **ZULASSUNGSDATEN** | |
|---|---|
| Konform mit CE | Ja |
| Konform mit RoHS-Richtlinie | Ja |
| WEEE | Nein |
| Konform mit ATEX-Richtlinie | Nein |
| Konform mit CCC | Nein |
| Konform mit UL | Nein |
| Konform mit FCC | Nein |
| Konform mit IC | Nein |
| EAC Zertifikat vorhanden | Ja |
| Konform mit UKCA (Importeur) | Ja (WERMA (UK) Ltd.) |
| Konform mit CMIM | Nein |
| Konform mit AS-I | Nein |
| ICAO Zulassung | Nein |
| Konform mit DNV | Nein |
| Konform mit RoHS CN | Nein |
| Konform mit VdS | Nein |

! Zusätzliche Informationen zur Installation und Montage finden Sie in der entsprechenden Bedienungsanleitung unter www.werma.com. Ausdruck ist nur zur Information und wird bei Änderung nicht berücksichtigt.

Fertig konfigurierte Signalsäulen / CleanSIGN

# CleanSIGN BM Dauerton 24VDC MC

**MASSZEICHNUNG**

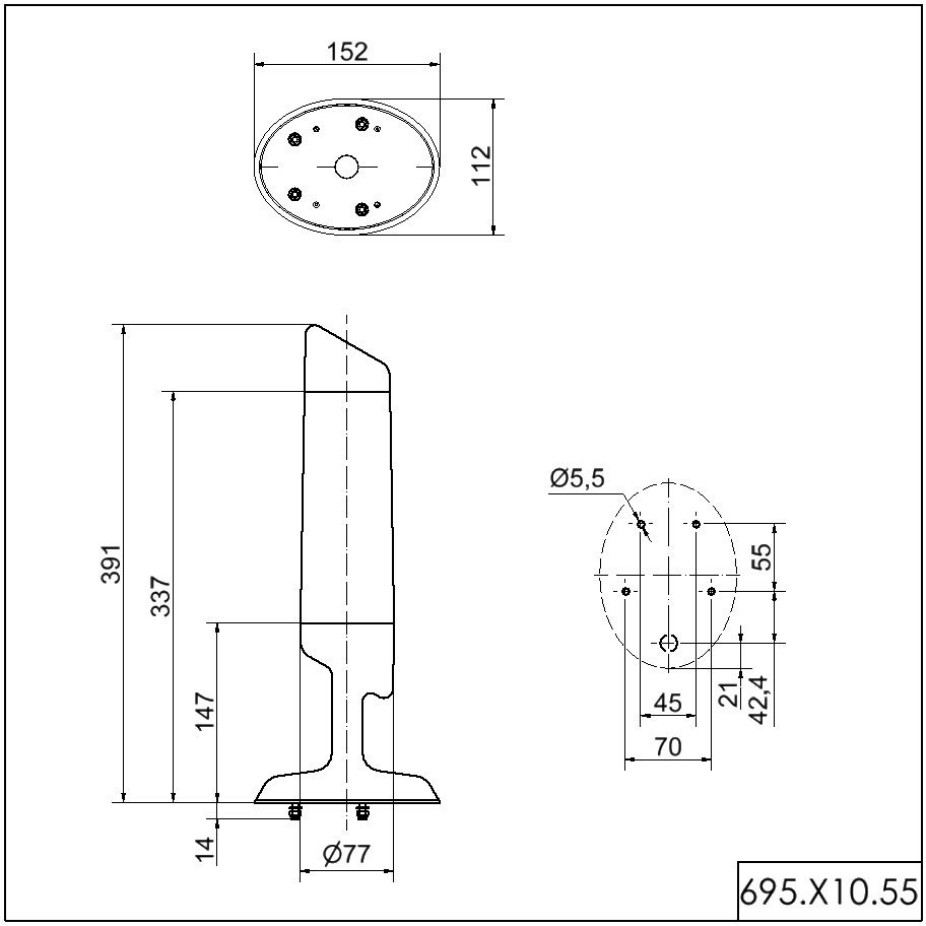


! Zusätzliche Informationen zur Installation und Montage finden Sie in der entsprechenden Bedienungsanleitung unter www.werma.com. Ausdruck ist nur zur Information und wird bei Änderung nicht berücksichtigt.