Luces de obstáculo / Luz de obstáculo LED 281

Luz de obstáculo LED BM 230VAC RD

Nº de artículo:	281.470.68

DATOS MECÁNICOS	
Altura	205 mm
Diámetro	165 mm
Materiales	Aluminio Vidrio
Color de las calotas	Transparente
Color de la carcasa	Negro Rojo
Clase de protección	IP66 IP68
Conexión	Terminal de tornillo de fijaci
Sec. transversal máx. d trenz	1,50 mm² / 16 AWG
Introducción del cable	Unión roscada de cables
Introducción del cable(mínim	d = 9 mm
Brida antitracción	Presente (conforme a VDE)
Tipo de sujeción	Montaje en el suelo
Temperatura ambiental mínima	-30°C
Temperatura ambiental máxima	+50°C
Peso con embalaje	2177 g
Peso del producto	1946 g

DATOS ELÉCTRICOS	
Tensión de servicio	230V
Tensión de funcionamiento tip	AC
Tensión de funcionamiento fre	50Hz
Tolerancia de tensión	+/- 10%
Tensión de servicio nominal	230 VAC
Corriente nominal	200 mA
Corriente de entrada nominal	2.000 mA
Grado de protección	Clase de protección 1
Grado de polución	3
Categoría de sobretensión	II
Tensión de aislamiento	Ui = 250V; Uimp = 2.500V

DATOS ÓPTICOS	
Fuente de luz	LED
Color de la luz	Rojo
Imagen de señal óptica	Permanente
Luminosidad	>32cd
Vida útil óptica	máx. 50000 h

! Para obtener información adicional sobre la instalación y el montaje, consulte la guía del usuario adecuada en www.werma.com. Esta copia impresa es solo para información y está sujeta a modificaciones.

Luces de obstáculo / Luz de obstáculo LED 281

Luz de obstáculo LED BM 230VAC RD

DATOS DE APROBACIÓN	
Conforme a CE	Sí
Conforme a directriz RoHS	Sí
WEEE	Sí
Conforme a directriz ATEX	No
Conforme a CCC	No
Conforme a UL	No
Conforme a FCC	No
Conforme a IC	No
Certificado EAC presente	Sí
Conforme a UKCA (Importador)	Sí (WERMA (UK) Ltd.)
Conforme a CMIM	No
Conforme a AS-I	No
Aprobación de la OACI	Sí (Low Intensity Type A, B)
Conforme a DNV	No
Conforme a directriz RoHS CN	No
Conforme con VdS	No

! Para obtener información adicional sobre la instalación y el montaje, consulte la guía del usuario adecuada en www.werma.com. Esta copia impresa es solo para información y está sujeta a modificaciones.

Luces de obstáculo / Luz de obstáculo LED 281

Luz de obstáculo LED BM 230VAC RD

DIBUJO

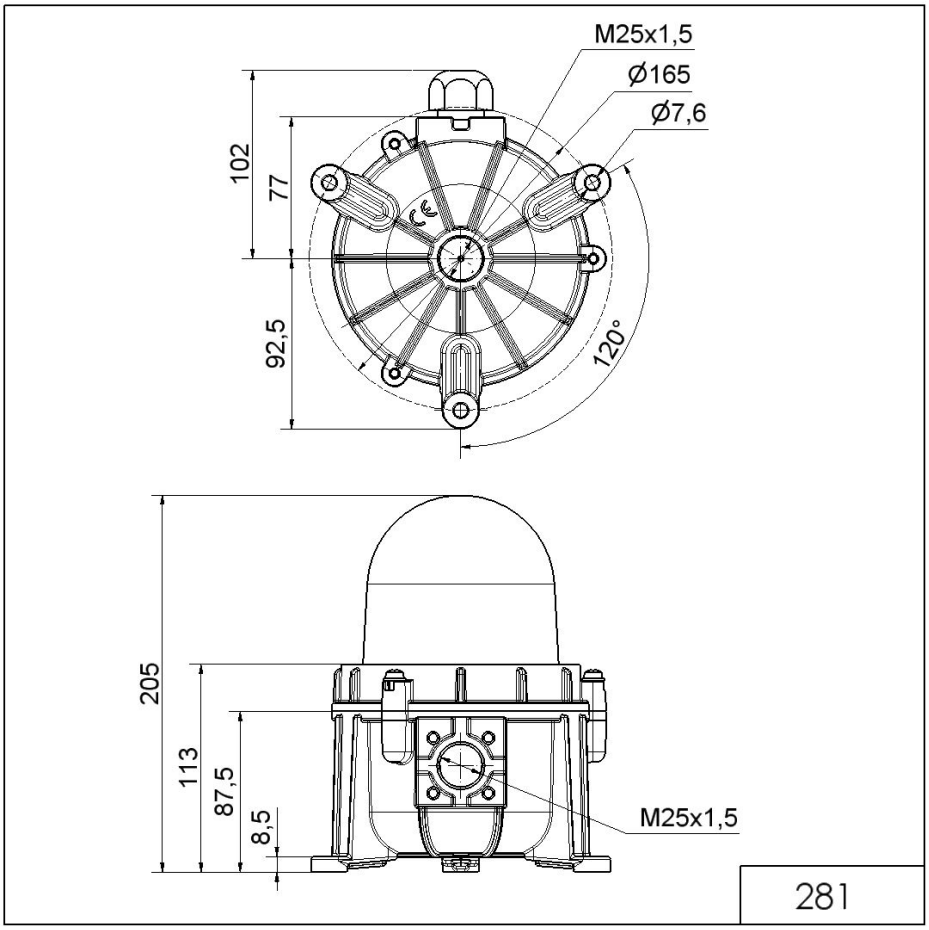

! Para obtener información adicional sobre la instalación y el montaje, consulte la guía del usuario adecuada en www.werma.com. Esta copia impresa es solo para información y está sujeta a modificaciones.