Segnalatori acustici e sirene / Istruzioni vocali

Sirena vocale WM 24VDC BK

Codice articolo:	**154.000.55**

DATI MECCANICI	
Lunghezza	111 mm
Larghezza	111 mm
Altezza	98 mm
Materiali	PC/ABS
Colore cassa	Nero
Catgoria di protezione	IP65
Collegamento	Morsetto a vite
Sezione del cavetto min.	0,25 mm² / 24AWG
Sezione del cavetto max.	1,50 mm² / 16AWG
Punto di inserimento dei cavi	Foro passante
Cablaggio massimo	d = 11 mm
Tipo di fissaggio	Montaggio a parete
Temperatura operativa minima	-20°C
Temperatura operativa massima	+55°C
Peso con imballaggio	786 g
Peso del prodotto	710 g

DATI ELETTRICI	
Tensione d'esercizio	24V
Tipo di tensione d'esercizio	DC
Tolleranza di tensione	+/- 10%
Tensione nominale di esercizio	24 VDC
Corrente nominale di esercizio	1500 mA
Corrente di spunto nominale	6 A
Classe di protezione	Classe di protezione 2
Grado di inquinamento	3

DATI OTTICI	
Durata ottica	min. 5.000 h

DATI ACUSIBILI	
Vol. (max) 1m di distanza	110,0 dB (A)
Durata di vita acustica	min. 5.000 h

DATI DI APPROVAZIONE	
Conforme a CE	Sì
Conforme alla direttiva RoHS	Sì
WEEE	Sì
Conforme alla direttiva ATEX	No
Conforme a CCC	No

! Per ulteriori informazioni sull'installazione e il montaggio, fare riferimento alla guida utente appropriata su www.werma.com. Questa copia stampata è a solo scopo informativo ed è soggetta a modifiche.

Segnalatori acustici e sirene / Istruzioni vocali

Sirena vocale WM 24VDC BK

Conforme a UL	No
Conforme a FCC	No
Conforme a IC	No
Certificato EAC disponibile	Sì
Conforme a UKCA (Importatore)	Sì (WERMA (UK) Ltd.)
Conforme ad AS-I	No
Approvazione ICAO	No
Conforme a DNV	No
Conforme alla norma comunitari	No
Conforme con VdS	No

DISEGNO

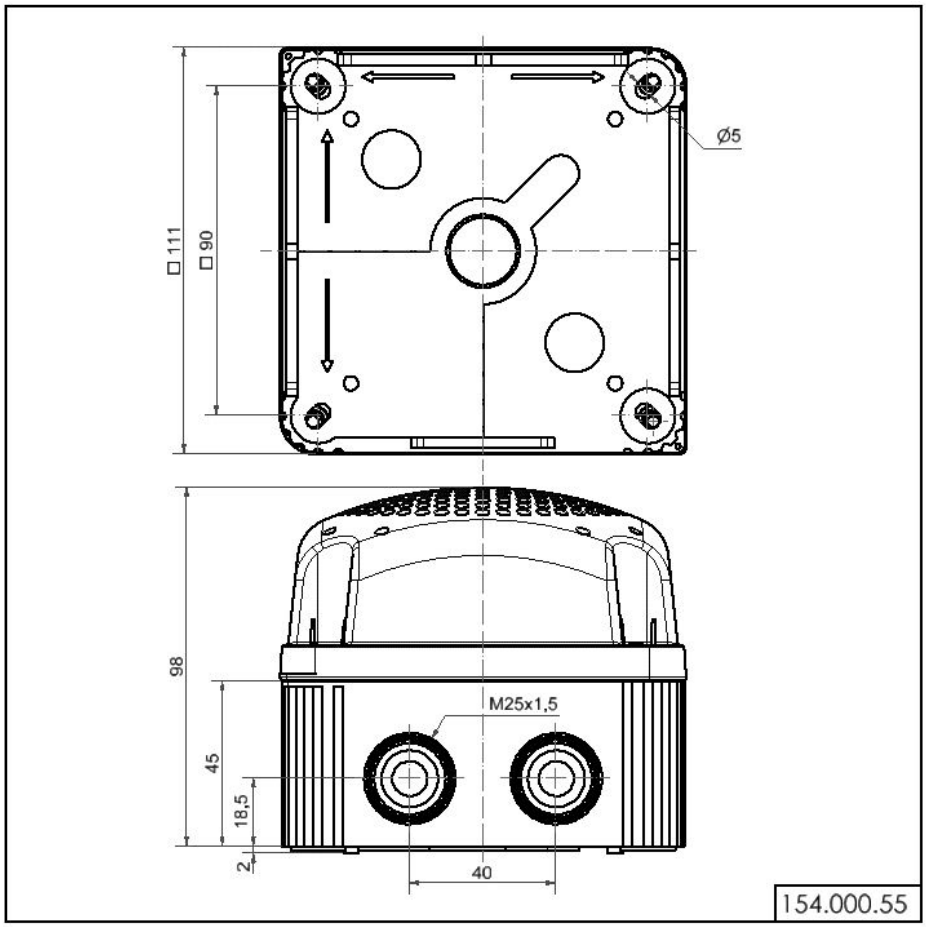

! Per ulteriori informazioni sull'installazione e il montaggio, fare riferimento alla guida utente appropriata su www.werma.com. Questa copia stampata è a solo scopo informativo ed è soggetta a modifiche.