Mini Luce componibile / MC55

MC55 RGY Spina M12 24VDC

Codice articolo:	**240.220.55**
Serie:	**MC55**

DATI MECCANICI	
Altezza	71 mm
Diametro	55 mm
Materiali	PC PC/ABS
Colore calotta	Milky
Colore cassa	Nero
Catgoria di protezione	IP65
Collegamento	Connettore M12 a 5 poli
Lunghezza cavo	100 mm
Scarico trazione	Dispositivo antiestrazione
Tipo di fissaggio	Montaggio ad incasso
Temperatura operativa minima	-20°C
Temperatura operativa massima	+50°C
Peso con imballaggio	94 g
Peso del prodotto	64 g

DATI ELETTRICI	
Tensione d'esercizio	24V
Tipo di tensione d'esercizio	DC
Tolleranza di tensione	+/- 10%
Tensione nominale di esercizio	24 VDC
Corrente nominale di esercizio	45 mA
Corrente di spunto nominale	<150mA
Classe di protezione	Classe di protezione 2
Grado di inquinamento	3 Nell'area connessioni: 2

DATI OTTICI	
Sorgente luminosa	LED
Colore della luce	MC 3 colori
Immagine ottica del segnale	Durata
Durata ottica	max. 50.000 h

DATI DI APPROVAZIONE	
Conforme a CE	Sì
Conforme alla direttiva RoHS	Sì
WEEE	Sì
Conforme alla direttiva ATEX	No
Conforme a CCC	No
Conforme a UL	No

! Per ulteriori informazioni sull'installazione e il montaggio, fare riferimento alla guida utente appropriata su www.werma.com. Questa copia stampata è a solo scopo informativo ed è soggetta a modifiche.

Mini Luce componibile / MC55

MC55 RGY Spina M12 24VDC

Conforme a FCC	No
Conforme a IC	No
Certificato EAC disponibile	Sì
Conforme a UKCA (Importatore)	Sì (WERMA (UK) Ltd.)
Conforme ad AS-I	No
Approvazione ICAO	No
Conforme a DNV	No
Conforme alla norma comunitari	25 anni
Conforme con VdS	No
MTTF-valore [anni]	207

DISEGNO

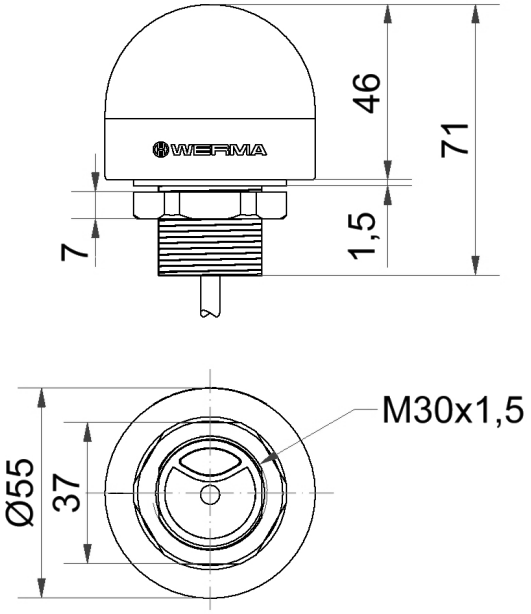

! Per ulteriori informazioni sull'installazione e il montaggio, fare riferimento alla guida utente appropriata su www.werma.com.
Questa copia stampata è a solo scopo informativo ed è soggetta a modifiche.