Mini / LED/Summer 422

LED-Summer WM Dauer/Puls 24VAC/DC RD

Art.Nr.:	422.110.75

MECHANISCHE DATEN	
Höhe	121 mm
Durchmesser	83 mm
Materialien	PC
Kalottenfarbe	Rot
Gehäusefarbe	Grau
Schutzart	IP65
Anschluss	Schraubklemme
Litzenquerschnitt maximal	1,50mm² / 16AWG
Kabeleinführung	Membrantülle
Kabeleinführung minimal	d = 1 mm
Kabeleinführung maximal	d = 9 mm
Zugentlastung	Ausziehschutz
Befestigungsart	Wandmontage
Betriebstemperatur minimal	-20°C
Betriebstemperatur maximal	+50°C
Gewicht mit Verpackung	158 g
Produktgewicht	118 g

ELEKTRISCHE DATEN	
Betriebsspannung	24V
Betriebsspannungsart	AC/DC
Betriebsspannungsfrequenz	50Hz
Betriebsspannungstoleranz	+/- 10%
Bemessungsbetriebsspannung	24 VDC
Bemessungsbetriebsstrom	45 mA
Bemessungseinschaltstrom	500 mA
Schutzklasse	Schutzklasse 2
Verschmutzungsgrad	3

OPTISCHE DATEN	
Lichtquelle	LED
Leuchtfarbe	Rot
Optisches Signalbild	Dauer
Lebensdauer optisch	max. 50.000 h

AKUSTISCHE DATEN	
Lautstärke (max) in 1m Entf.	92,0 dB (A)
Akustisches Signalbild	Dauerton Pulston

! Zusätzliche Informationen zur Installation und Montage finden Sie in der entsprechenden Bedienungsanleitung unter www.werma.com. Ausdruck ist nur zur Information und wird bei Änderung nicht berücksichtigt.

Mini / LED/Summer 422

LED-Summer WM Dauer/Puls 24VAC/DC RD

Tonfrequenz	2300 Hz
Lebensdauer akustisch	min. 5.000 h

ZULASSUNGSDATEN	
Konform mit CE	Ja
Konform mit RoHS-Richtlinie	Ja
WEEE	Ja
Konform mit ATEX-Richtlinie	Nein
Konform mit CCC	Nein
Konform mit UL	Nein
Konform mit FCC	Nein
Konform mit IC	Nein
EAC Zertifikat vorhanden	Ja
Konform mit UKCA (Importeur)	Ja (WERMA (UK) Ltd.)
Konform mit AS-I	Nein
ICAO Zulassung	Nein
Konform mit DNV	Nein
Konform mit RoHS CN	Nein
Konform mit VdS	Nein

! Zusätzliche Informationen zur Installation und Montage finden Sie in der entsprechenden Bedienungsanleitung unter www.werma.com. Ausdruck ist nur zur Information und wird bei Änderung nicht berücksichtigt.

Mini / LED/Summer 422

LED-Summer WM Dauer/Puls 24VAC/DC RD

MASSZEICHNUNG

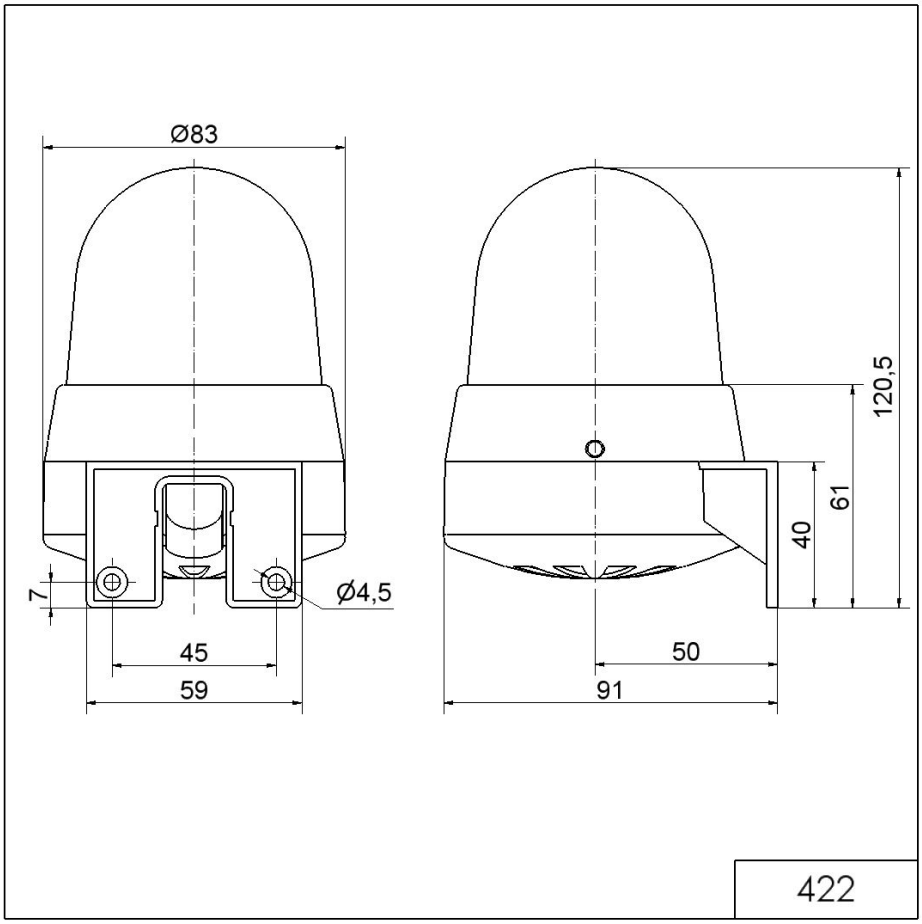

! Zusätzliche Informationen zur Installation und Montage finden Sie in der entsprechenden Bedienungsanleitung unter www.werma.com. Ausdruck ist nur zur Information und wird bei Änderung nicht berücksichtigt.